NOTE: Le plan indique les longueurs de drains de plastique, pour les longueurs de drains de terre cuite, voir le tableau des drains requis.

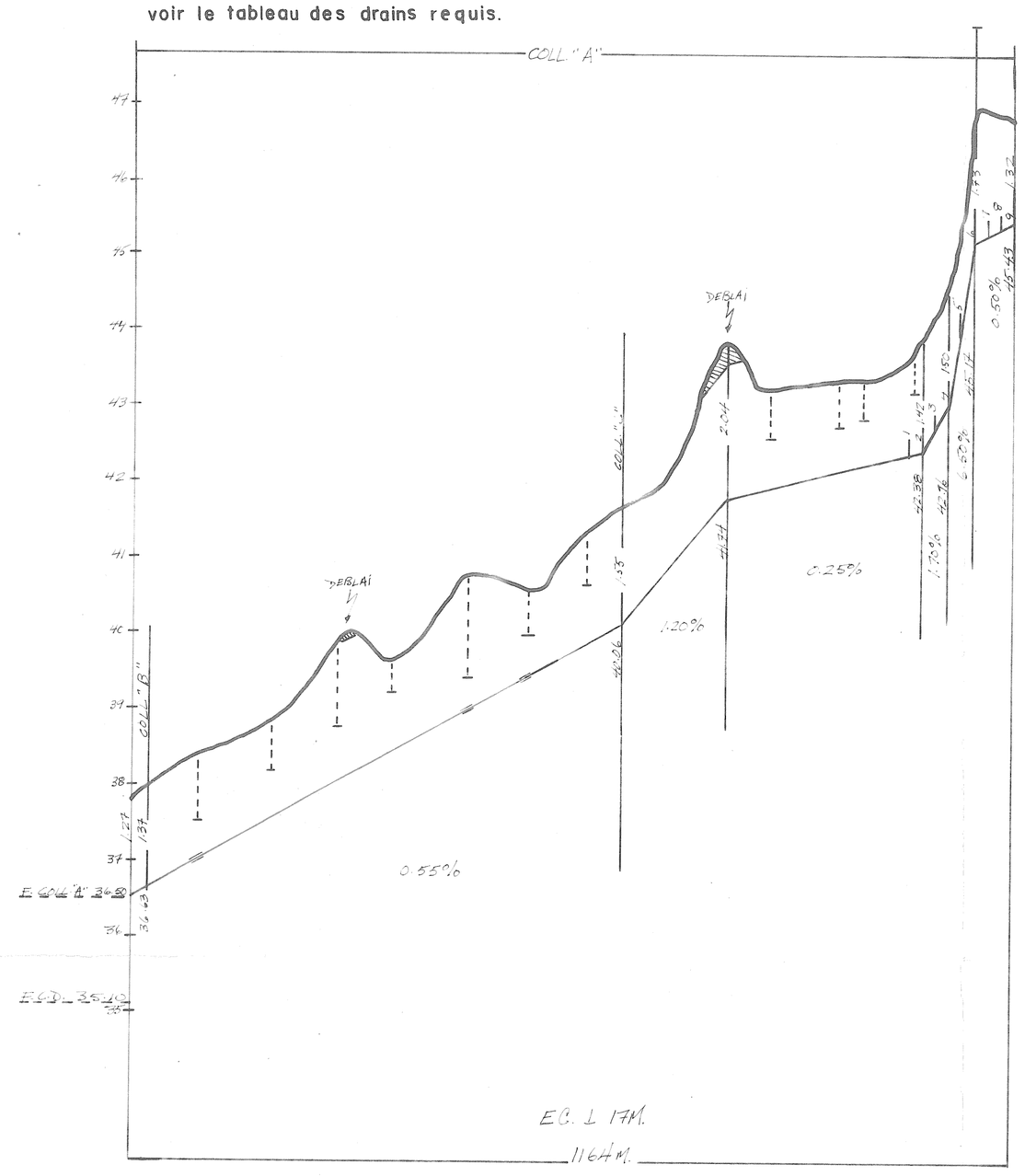

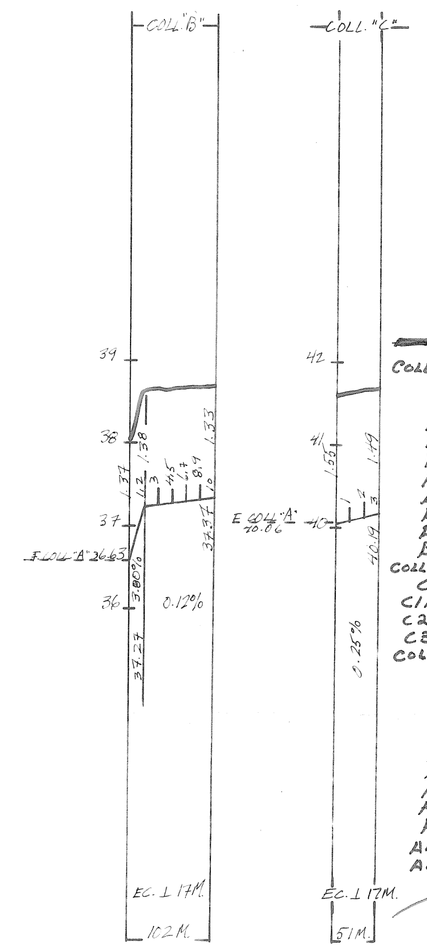

drains posés en 1982
COLL B = 38 x 200
65 x 150
B1 = 615
B2 = 88
B3 = 615
B4 = 615
B5 = 61
B6 = 534
B7 = 534
B8 = 31
B9 = 551
COLL C = 51 x 150
C1 = 171
C1A = 200
C2 = 371
C3 = 371
COLL H = 624 x 150
517 x 100
A1 = 46
A2 = 46
A3 = 46
A4 = 46
A5 = 46
A6 = 46
A7 = 46
A8 = 46
A9 = 46
AA1 = 50
AA2 = 50
6,565

DRAINS REQUIS

DESIGNATION		TERRE CUITE 10" 250mm.	8" 200mm.	6" 150mm.	4" 100mm.	PLASTIQUES 10" to 250mm.	10" 250mm.	8" 200mm.	6" 150mm.	4" 100mm.
COLL.	A				517					517
LAT.				647	765			23	624	765
COLL.	B				34					17
LAT.				68	3652			34	51	3652
COLL.	C				51					51
LAT.					113					113
COLL.	D									
LAT.										
COLL.	E									
LAT.										
COLL.	F									
LAT.										
COLL.	G									
LAT.										
COLL.	H									
LAT.										
COLL.	J									
LAT.										
COLL.	K									
LAT.										
COLL.	L									
LAT.										
COLL.	M									
LAT.										
TOTAL				715	602 / 5530			57	675	585 / 5530
GR. TOTAL		6,847 m. lin.								

q = 0.15 m³/m. jour

RN 1
CLOU DANS ARBRE
ELEV. : 44.86

RN 2
CLOU DANS ARBRE
ELEV. : 39.59

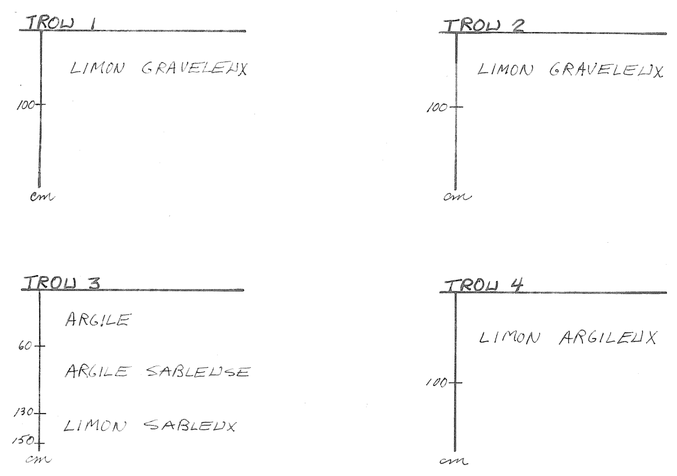

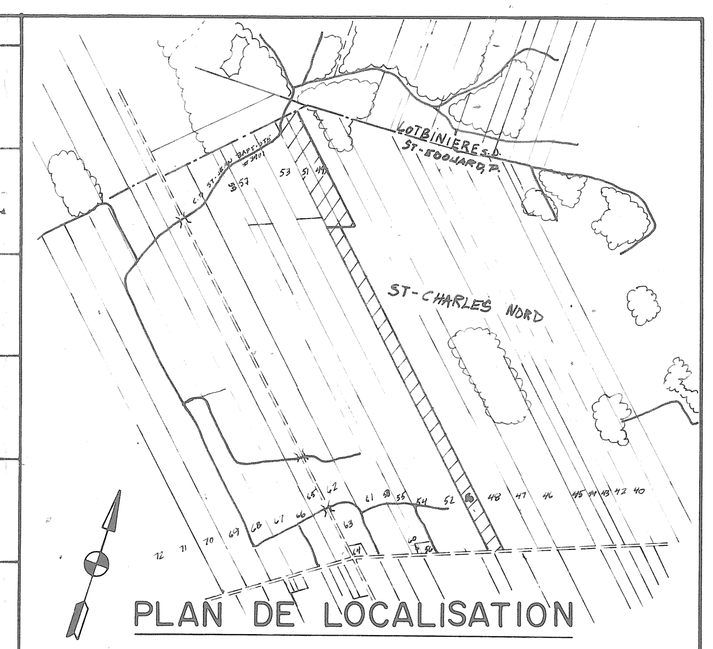

PLAN DE LOCALISATION

SUPERFICIE DRAINEE 11.34 Hectares
SUPERFICIE TOTALE ETUDIEE 17.64 Hectares
ECHELLE : 1/20,000 REFERENCE : 21 L 12/200 0101

LEGENDE

Chemin de fer
Repère de nivellement — RN
Rivière, cours d'eau existant projeté
Fossé existant projeté
Lac, marécages, étang, gravière — LAC MAR E G
Drainage souterrain existant
Conduit souterrain existant
Drains existants, projetés
Changement de pente
Changement de diamètre
Bouche de décharge
Diamètre des drains 100, 150, 200, 250, mm
Clôture
Ligne téléphonique aérienne, souterraine
Ligne de transmission
Ligne d'énergie électrique aérienne, souterraine
Rapide, barrage, chute — R BAR R C
Station de pompage
Regard, puisard — OR OP
Trou de sondage
Superficie étudiée, drainage interne suffisant — D.I.S.
Courbe de niveau — 80
Zone boisée, buisson, arbre isolé
Coulée
Tas de roches en surface, enterrées — T.R. T.R.E.
Limites de zones

ECHELLE DU PLAN
1:2000 — 0m 50m 100m
1:5000 — 0m 50m 100m

ECHELLE DES PROFILS
1:50 — Vert. 0m 1m 2m
Horiz. 0m 100m 200m

GEORGES LAMARRE ING. AGR.
1156 ROUTE 133 C.P. 147 J2X - 4J5
IBERVILLE TEL. (514) 347-8377

PROJET PREPARE POUR LE COMPTE DE
GERMAIN CASTONGUAY
RANG ST-CHARLES
ST-EDOUARD
COMTE LOTBINIERE
TEL : (418) 796-2542

INGENIEUR GEORGES R. LAMARRE 32191 QUEBEC
LE 27 NOV. 1981

RELEVE PAR M. ROY et S. LAMBERT CONCU PAR M. BERGERON DESSIN PAR M. BERGERON

DRAINAGE SOUTERRAIN

FERME GERMAIN CASTONGUAY
LOT(S) 49,50,51
RANG ST-CHARLES NORD
MUNICIPALITE ST-EDOUARD-DE-LOTBINIERE, p.
COMTE MUNICIPAL LOTBINIERE
DISTRICT ELECTORAL LOTBINIERE

PLAN No. S-2834-135 FEUILLE 1 DE 1

MINISTERE DE L'AGRICULTURE DU QUEBEC
SERVICE DE L'HYDRAULIQUE AGRICOLE
DEPOSE LE 82-01-25

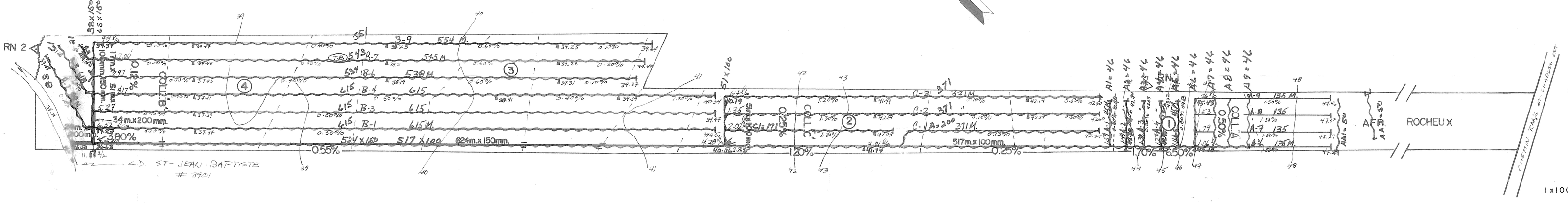

33080 CASTONGUAY GERMAIN