L'AUTO

BANC D'ESSAI

MINI COOPER S PAGE 10

L'ART ET L'AUTOMOBILE

Ils sont sculpteurs, dessinateurs ou peintres. Ils façonnent l'argile, le métal, les matières plastiques, le papier mâché et illuminent la toile. Ils maîtrisent le pinceau, l'ébauchoir, le marteau, le ciseau, le burin et même la soudure. Ils ont un sujet en commun : l'automobile, objet d'art. *L'Auto* présente six artistes, cinq hommes et une femme, qui voient l'automobile avec les yeux du cœur. **Page 19**

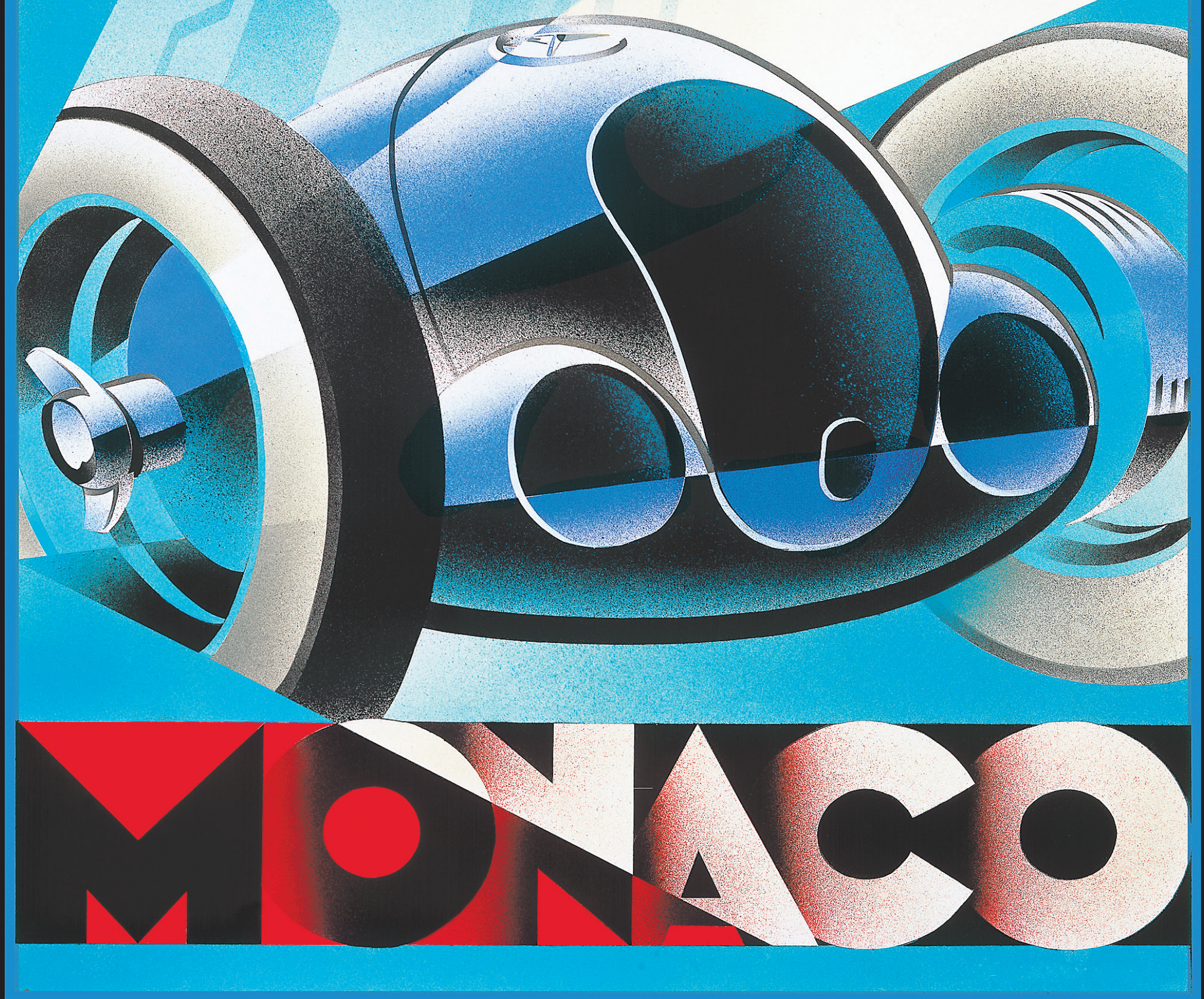

CIRCA 1936

ILLUSTRATION ALAIN LÉVESQUE

HYUNDAI

LA SONATA GL 2008
LA PLUS ÉCONERGÉTIQUE 6,3 L/100 km !

LES 3 PREMIÈRES MENSUALITÉS À LA LOCATION SERONT DÉFRAYÉES JUSQU'À UN MAXIMUM DE 1 350 $, TAXES INCLUSES.*

SONATA GL 2008
4 cylindres, transmission manuelle
PDSF : 22 295 $

RABAIS DE
4 000 $
applicable à l'achat, à la location ou au financement

*Ex. : 22 295$ - 4 000$ = **18 295$***

La Sonata GL à moteur 4 cylindres gagnante du prix EnerGuide 2007 de la grande berline la plus économétique (6,3 L/100 km autoroute)

ENERGUIDE

SONATA 2008
DÉJÀ ARRIVÉE !

(MODÈLE SONATA GL MONTRÉ)

(MODÈLE ACCENT SR MONTRÉ)

VOICI L'ÉDITION SPÉCIALE *ACCENT SR 2007*

LES 3 PREMIÈRES MENSUALITÉS À LA LOCATION SERONT DÉFRAYÉES JUSQU'À UN MAXIMUM DE 750 $, TAXES INCLUSES.*

ÉQUIPEMENTS DE SÉRIE:
- RADIO CLARION^MC DE HAUTE PERFORMANCE
- AMPLIFICATEUR ET HAUT-PARLEUR DE GRAVES
- GARNITURES D'HABITACLE DE TYPE SR
- ADMISSION D'AIR
- JUPES LATÉRALES, PASSAGES DE ROUES ÉLARGIES, LIGNES EXTÉRIEURES UNIQUES
- GLACES ÉLECTRIQUES
- TOIT OUVRANT ÉLECTRIQUE
- AILERON ARRIÈRE
- EMBOUT D'ÉCHAPPEMENT EN ACIER INOXYDABLE
- EMBLÈME SR

3 MENSUALITÉS GRATUITES À LA LOCATION*

HYUNDAI

ET VOICI MAINTENANT LE TUCSON GL VIVA

ÉDITION LIMITÉE

LES 3 PREMIÈRES MENSUALITÉS À LA LOCATION SERONT DÉFRAYÉES JUSQU'À UN MAXIMUM DE 1 350 $, TAXES INCLUSES.*

(MODÈLE TUCSON VIVA MONTRÉ)

TOUT ÉQUIPÉ AVEC PLUS DE
3 000 $
EN ACCESSOIRES
VIVA À MOITIÉ PRIX***

L'ENSEMBLE VIVA À MOITIÉ PRIX COMPREND:
- CALANDRE TUCSON À RELIEF
- MARCHEPIEDS LATÉRAUX EN ACIER INOXYDABLE POLI
- AILERON ARRIÈRE
- BAVETTES GARDE-BOUE
- EMBLÈME VIVA
- TAPIS PROTECTEURS AVEC EMBLÈME VIVA
- JANTES EXCLUSIVES DE 16 POUCES À 8 RAYONS EN ALLIAGE

GARANTIE 5 ANS

5 ans / 100 000 km
Garantie globale limitée†
Garantie complète de Hyundai sans franchise.

HYUNDAI Partenaire officiel

PROGRAMME DE REMISE AUX DIPLÔMÉS**

TAPIS PROTECTEURS ET PLEIN DE CARBURANT INCLUS POUR TOUS LES VÉHICULES HYUNDAI.

Toutes les marques de commerce sont la propriété de Hyundai Auto Canada Corp.

hyundaicanada.com

PDSF des modèles annoncés des SONATA GL 4 cylindres à transmission manuelle 2008/ACCENT SR à transmission manuelle 2007/TUCSON GL VIVA V6 traction avant 2007 de 22 295 $/19 795 $/27 995 $. Frais de livraison et de destination (1 395 $/1 345 $/1 595 $), immatriculation, assurance, enregistrement et toutes taxes applicables en sus des PDSF. Les frais de livraison et de destination comprennent les frais de transport et de préparation, d'administration du concessionnaire et un réservoir plein de carburant. *L'offre des 3 mensualités gratuites est pour une durée limitée et s'applique à tous les véhicules ACCENT 3 PORTES, BERLINES ACCENT 4 PORTES, TUCSON et SONATA 2007 neufs en stock et les SONATA GL 2008, 4 cylindres à transmission manuelle neuves en stock, du 4 au 31 juillet 2007. Cette offre s'applique aux véhicules livrés en location faisant partie de l'inventaire du concessionnaire. Les 3 premières mensualités à la location seront défrayées jusqu'à un maximum de 750 $ pour tous les véhicules ACCENT 2007, jusqu'à un maximum de 1 350 $ pour tous les véhicules SONATA 2007, SONATA GL 4 cylindres à transmission manuelle 2008 et TUCSON 2007, taxes incluses. La différence du total des mensualités gratuites excédant la limite, le comptant exigé, le cas échéant, les frais de livraison et de destination (1 345 $ ACCENT, 1 395 $ SONATA, 1 595 $ TUCSON), d'acquisition à la location (350 $), d'immatriculation, d'assurances, d'enregistrement au registre des droits (RDPRM au Québec) sont payables au moment de la livraison. Cette offre peut être modifiée sans avis préalable. Voir un concessionnaire participant pour tous les détails. **Certaines conditions peuvent s'appliquer pour le Programme de rabais aux diplômés. Voir le concessionnaire pour les détails. *** PDSF du TUCSON GL Viva Édition limitée 2007 à traction avant de 27 995 $. Le TUCSON GL Viva Édition limitée comprend un équipement et des caractéristiques supplémentaires d'une valeur approximative de 3 200 $ pour un coût additionnel de seulement 1 600 $. †La garantie globale de Hyundai couvre la plupart des pièces du véhicule contre les défauts de fabrication sous des conditions normales d'utilisation et d'entretien. Les noms, logos, noms de produits, noms des caractéristiques, images et slogans Hyundai sont des marques de commerce appartenant à Hyundai Auto Canada Corp., et sont utilisés sous licence. Toutes les offres sont en vigueur du 4 au 31 juillet 2007 et ne peuvent être combinées à aucune autre offre. Le concessionnaire peut vendre à prix moindre. Voir le concessionnaire pour les détails.

3476333A

Formule concentrée de luxe

Il s'en passe des choses dans le monde du haut de gamme. Une révolution, lente mais bien réelle, est en marche. Les constructeurs s'efforcent de créer une nouvelle sous-catégorie en proposant des modèles cossus mais plus compacts (Mercedes Classe B, Audi A3, Volvo C30 ou future BMW série 1). Le luxe, désormais, se décline aussi en version concentrée.

PHOTO FOURNIE PAR BMW

La future Série 1 de BMW viendra dès l'an prochain grossir les rangs des compactes de luxe.

ÉRIC LEFRANÇOIS
CHRONIQUE
COLLABORATION SPÉCIALE

Hier encore, la notion de haut de gamme était associée à une berline suréquipée, comme une Série 7 (BMW) ou encore une Classe S de Mercedes. Aujourd'hui, elle ne se mesure plus de la même manière. En fait, selon de nombreuses études sur le sujet, le segment haut de gamme a depuis quelques années déjà franchi un pas significatif en multipliant les produits pour séduire des acheteurs moins nantis. Alors que les constructeurs généralistes (Saturn et Volkswagen, par exemple) cherchent à monter en gamme, les spécialistes (Audi, BMW, Mercedes, Volvo, pour ne nommer qu'eux) veillent à favoriser l'accès à leur marque. La voilà la nouveauté de ces dernières années: le luxe ne s'apparente plus à la taille, mais plutôt à sa capacité de se hisser au-dessus de sa propre catégorie en matière de standing bien sûr, mais surtout au niveau du prix.

Petite ou grosse, les codes auxquels doit sacrifier la voiture de luxe, eux, n'ont guère évolué. Il lui faut toujours a priori appartenir à une marque dont la légitimité procède de son ancrage dans l'histoire, évoquer davantage l'artisanat que la production de masse et se tenir au-dessus des modes passagères. À défaut de telles références, impossible d'accéder au gotha automobile.

À ce jour, Mini Cooper est la marque qui a su au mieux exploiter ce segment «Premium». Largement couronnée de succès, la relance de ce modèle a aussi posé les fondements d'une nouvelle stratégie qui ne réussit pas à tout le monde. Ainsi, Acura (EL/CSX) ou Smart (ForTwo) ont tenté de s'imposer, mais sans véritablement connaître du succès. Dommage pour eux puisque l'intérêt de compter sur un véhicule haut de gamme est simple: il permet de vendre entre 20 % et 30 % plus cher en ne comptant que sur sa seule image. Tenez par exemple la Rabbit de Volkswagen et la A3 d'Audi. Même architecture, même mécanique et sensiblement le même comportement routier. Où est l'intérêt de payer plus cher pour la Audi? L'image. Même «logique» entre une CSX (Acura) et une Civic (Honda). En fait, nous n'attribuons plus une grande importance à la «prime technologique» ou à la fiabilité du produit car les écarts entre constructeurs se sont considérablement réduits au fil des ans. Du coup, notre décision s'appuie essentiellement sur deux critères: l'image et le service.

Le haut de gamme n'a pas fini de s'imposer dans toutes les sous-catégories de l'industrie automobile, y compris celle des compactes. BMW, créateur de la nouvelle Mini, qui estime que les ventes de compactes devraient croître de 20 % d'ici à trois ans, table sur une progression plus forte encore pour les véhicules haut de gamme, de l'ordre de 50 % sur la période. Et dans la catégorie des compactes haut de gamme, la série 1 que BMW entend proposer dès l'an prochain sera parfaitement adaptée au coeur de cible de BMW: les cadres d'une trentaine d'années. Viser ce type de clients a du sens sur le plan économique bien sûr, mais aussi dans la mesure où, en attirant un client autour de 30 ans, BMW peut espérer fidéliser plus tôt sa clientèle, qui a en moyenne aujourd'hui une quarantaine d'années. Une question reste en suspens: la série 1 ne risque-t-elle pas de cannibaliser les ventes de la série 3, l'ancien véhicule d'entrée de gamme de BMW, voire même la Mini? Ça reste à voir.

COURRIEL
Pour joindre notre chroniqueur:
eric.lefrancois@lapresse.ca

CETTE SEMAINE SUR MONVOLANT.CA

GUIDE AUTO
CABRIOLETS
Vous voulez acheter un cabriolet ? Consultez notre section spéciale et apprenez-en plus sur l'auto de vos rêves : www.monvolant.ca

BLOGUE
FEU VERT-FEU ROUGE
Pour plus de nouvelles sur le monde de l'auto, consultez le blogue de notre spécialiste, Éric Descarries : www.monvolant.ca/bloguesMV

Photo Michel Gravel, La Presse

3495943A

Auto, moto, courses et plus encore sur monvolant.ca

1927 CRÉATION DE VOLVO 1944 CAGE DE SÉCURITÉ 1959 CEINTURE DE SÉCURITÉ À 3 POINTS D'ANCRAGE AUX SIÈGES AVANT 1972 SIÈGE POUR ENFANTS ORIENTÉ VERS L'ARRIÈRE 1991 SYSTÈME DE PROTECTION EN CAS D'IMPACT LATÉRAL (SIPS) 1994 SACS GONFLABLES LATÉRAUX 1997 SYSTÈME DE PROTECTION EN CAS DE RETOURNEMENT (ROPS) 1998 SYSTÈME DE PROTECTION ANTI-COUP DE FOUET CERVICAL (WHIPS) 2000 SACS GONFLABLES AVANT À DOUBLE SEUIL DE DÉCLENCHEMENT 2002 CONTRÔLE STABILISATEUR ANTI-RETOURNEMENT (RSC) 2004 SYSTÈME D'INFORMATION SUR LES ANGLES MORTS (BLIS) 2005 RIDEAUX GONFLABLES INTÉGRÉS AUX PORTIÈRES 2007 RECONNAISSANCE DE L'IIHS

80

Grand solde Volvo **80e anniversaire**

NOUS CÉLÉBRONS 80 ANS DE QUALITÉ, DE DESIGN INNOVATEUR ET DE SÉCURITÉ LÉGENDAIRE AVEC DES OFFRES INCROYABLES SUR CERTAINS MODÈLES 2007.

VOLVO S80 2007

2,6 % TAUX DE CRÉDIT-BAIL 48 MOIS

799 $* PAR MOIS À LA LOCATION

Les équipements de série comprennent:
- Système antidérapage (DSTC)
- Jantes de 17 po
- Toit ouvrant électrique
- Sièges en cuir
- Groupe audio
- Groupe sécurité

L'OFFRE PREND FIN LE 31 JUILLET

3494270A

VOLVO POINTE-CLAIRE 15, Auto Plaza, Pointe-Claire (514) 630-3666 www.volvo-pointeclaire.com

UPTOWN VOLVO 4900, rue Paré, Montréal (514) 737-6666 www.uptown-volvo.com

VOLVO LAVAL 2350, boul. Chomedey Laval (450) 682-3336 www.volvodelaval.com

VOLVO ST. HYACINTHE 855, rue Johnson, Saint-Hyacinthe (450) 771-2305 www.volvosthyacinthe.com

FRANKE VOLVO 180, rue Principale Sainte-Agathe (819) 326-4775 www.frankevolvo.com

VOLVO DE BROSSARD 9405, boul. Taschereau Brossard (450) 659-6688 www.volvobrossard.net

JOHN SCOTTI AUTO LTÉE 4315, boul. Métropolitain Est Saint-Léonard (514) 725-9394 www.johnscottivolvo.com

Volvo. pour la vie

VOLVO

* Offre d'une durée limitée consentie aux clients admissibles seulement sur approbation du crédit par les concessionnaires Volvo et les Services financiers de la Compagnie des automobiles Volvo du Canada. Les véhicules peuvent différer de ceux illustrés. Cette offre s'applique à une S80 2007 (le prix inclut les frais de transport et de préparation de 1 395 $). 799,02 par mois; terme de 48 mois. Un acompte de 3 295 $, la première mensualité incluant les taxes, l'inscription au RDPRM de 42,88 $ et le dépôt de garantie de 950 $ sont dus à la signature du bail. Taxes, immatriculation, assurance, droits sur les pneus neufs et frais d'administration en sus. Allocation de 80 000 km (0,16 $ par km excédentaire). Taux d'intérêt annuel de 2,60 %. Total des mensualités : 38 352,96 $. La mensualité et le dépôt de garantie peuvent varier selon le choix d'équipements additionnels. Valeur de rachat à la fin du bail : 23 385,20 $ plus taxes. Le concessionnaire peut louer à un prix inférieur. Cette offre prend fin le 31 Juillet 2007. Certaines conditions s'appliquent. Cette offre ne peut être combinée à aucune autre. Communiquez avec un concessionnaire Volvo pour plus de détails. ©2007 La Compagnie des Automobiles Volvo du Canada. « Volvo pour la vie » est une marque déposée utilisée sous licence par La Compagnie des Automobiles Volvo du Canada. Pensez à toujours boucler votre ceinture de sécurité. Visitez le site volvocanada.com

L'AUTO

PHOTO ROBERT MAILLOUX, LA PRESSE©

Les pneus haute performance de trois manufacturiers ont été testés : Bridgestone, Michelin et Pirelli.

MATCH ENTRE PNEUS DE HAUTE PERFORMANCE

Des bottes de sept lieues

JEAN-FRANÇOIS GUAY
COLLABORATION SPÉCIALE

Pour réaliser notre comparatif de pneus haute performance (l'industrie parle de « UHPT », pour Ultra High Performance Tires), nous nous sommes limités à trois manufacturiers: Bridgestone, Michelin et Pirelli. Bref, des marques qui se sont illustrées en course automobile. Chaque manufacturier a présenté le produit qui pouvait le mieux se comporter avec notre véhicule étalon, une Mustang GT 2007.

Peu importe le manufacturier, ces pneus de haute performance optimisés par ordinateur présentent des semelles directionnelles ou asymétriques avec des gommes accrocheuses. L'évacuation de l'eau et la rigidité des flancs sont au sommet des préoccupations avec ce type de pneus. Même si de la silice est ajoutée pour prolonger la vie de ces bottes de sept lieues capables de voyager à plus de 240 km/h sans se fatiguer, l'indice de longévité dépasse rarement la cote de 300 atypique d'un pneu qui a du mordant. À titre de comparaison, l'indice d'un pneu de F1 est d'environ seulement 10. Ajoutons qu'un protecteur de tringle est ajouté au rebord intérieur du flanc pour protéger la roue et le pneu en cas d'impact.

Par ailleurs, si d'autres manufacturiers offrent des produits intéressants dans ce créneau, il faut se méfier des importations cosmétiques moins chères, dont la durabilité est aussi précaire que l'adhérence.

Finalement, un bon conseil: confiez la pose des pneus de haute performance à un atelier qui possède l'outillage requis et surtout le personnel compétent. Le phénomène grandissant des capteurs de pression d'air TPMS (pour « Tire Pressure Monitor System ») exige que des techniciens formés manipulent ces pneumatiques. Surtout, quand on sait qu'un seul capteur peut coûter jusqu'à 500$.

Il allait de soi qu'un pilote de course serait un atout pour l'évaluation de ces pneumatiques sur piste, et notre candidate avait des références: la pilote invitée, Valérie Limoges, est engagée en sport automobile depuis une dizaine d'années, du karting aux courses en formule et tourisme. Depuis l'an dernier, Valérie gagne sa vie comme pilote professionnelle en série Grand-Am. Elle pilote une Mustang FR500C, dont à peine une douzaine ont été fabriquées chez Multimatic pour un prix de base de 150 000$. Bref, la bête dépasse les 500 chevaux et chacun de ses éléments est conçu pour la piste. D'ici la fin de la saison, Valérie devrait graduer en série Rolex et piloter une Mustang GT toute en fibre de carbone dont le prix frise le demi-million.

Notre Mustang ne l'a donc pas impressionnée outre mesure et elle s'est attardée aux réactions des pneus sur le circuit routier de l'autodrome de Saint-Eustache.

Le verdict

Premier: BFGoodrich G-Force KDW. Michelin, qui possède la marque BFG depuis plus de 20 ans, a donné une seconde vie à cette marque jadis populaire. Le KDW a été conçu pour des sportives et il s'est avéré le meilleur compromis du match. Son design de semelle unidirectionnelle innovateur, que les amateurs de tuning vont adorer, procure une tenue de route rassurante et prévisible en virage. Les freinages appuyés sont stables et les changements de voie subits ne font pas sous-virer le véhicule. Il est également le moins cher du groupe.

Deuxième: Pirelli P-Zero Rosso. Habituellement, on s'attend à voir des Pirelli P-Zero sur des véhicules plus exotiques, mais la Mustang n'a pas fait mal paraître le Rosso. Il est le champion du confort, et le seul reproche que l'on peut lui faire est l'affaissement de son flanc, à haute vitesse, en début de courbe. La stabilité des quatre rainures centrales – à la F1 – fournit une excellente évacuation de l'eau pour contrer l'aquaplanage. Par ailleurs, il faut être doux avec le Rosso, puisque sa cote d'usure de 220 est la plus basse du match avec ses rainures de 10/32es. Donc, pour en tirer le plus de kilométrage possible, vous devrez mettre la pédale douce en virage, car le caoutchouc pourrait fondre comme glace au soleil.

Troisième: Bridgestone RE050A Pole Position. Les prouesses athlétiques du Bridgestone sur les surfaces lisses des routes américaines sont indéniables, mais se traduisent par des sautillements lors de virages rapides sur les routes cahoteuses québécoises... Sa construction rigide (XL) et ses six nappes lui permettent de s'accrocher au bitume comme nul autre, mais affectent le confort et le silence de roulement. Si vous désirez faire concurrence à Lewis Hamilton, le RE050A Pole Position est peut-être votre meilleur choix, mais attendez-vous à replacer vos vêtements à la fin du voyage...

L'auteur tient à remercier Ford du Canada, l'autodrome Saint-Eustache et Pneus MacDonald à Saint-Eustache de leur collaboration.

Comparatif des pneus d'été de haute performance pour voitures et coupés sport

NOTRE VERDICT

1er BF Goodrich G-Force T/A KDW
2e Pirelli P Zero Rosso
3e Bridgestone RE050A Pole Position

PHOTO ROBERT MAILLOUX, LA PRESSE©

La pilote invitée Valérie Limoges en compagnie de notre chroniqueur.

Une explosion de grandeurs

JEAN-FRANÇOIS GUAY
COLLABORATION SPÉCIALE

Il n'y a plus de limite quant à la grandeur des jantes que l'on retrouve sur les véhicules d'aujourd'hui. À preuve: en 1997, une Civic était chaussée de pneus de 13 pouces. Depuis, la compacte de Honda est passée à des pointures de 14, puis de 15 et 16 pouces. Quant à la version « Si », elle arrive dorénavant sur des 17 pouces. Phénomène isolé? Pas du tout. Les dimensions des pneumatiques dans le parc automobile explosent. Qui plus est, les propriétés du tandem pneu-jante font maintenant partie des caractéristiques de la suspension et de la direction.

La grandeur idéale

Ainsi, les ingénieurs déterminent avec soin la grandeur idéale de la jante afin de réduire le poids suspendu du véhicule, ventiler les freins, et ajuster au quart de tour le débattement des suspensions et le dosage de la direction. Par la suite, ils vont choisir un pneu qui respecte l'espace disponible dans le puits d'aile du véhicule et qui répond aux exigences de l'ordinateur de bord. Somme toute, il en découle des grandeurs de pneus spécifiques à chaque véhicule, et seuls les principaux manufacturiers de pneumatiques peuvent concocter les produits d'origine et de remplacement. Il n'est donc pas surprenant que le remplacement des pneus d'origine et l'achat de pneus d'hiver soient devenus si onéreux et causent un véritable casse-tête aux automobilistes.

PHOTO ROBERT MAILLOUX, LA PRESSE ©

La pilote Valérie Limoges a testé les pneus à l'autodrome Saint-Eustache.

Comparatif des pneus d'été de haute performance pour voitures et coupés sport

CE QU'IL FAUT RETENIR

	BF GOODRICH G-Force T/A KDW	BRIDGESTONE Potenza RE050A Pole Position	PIRELLI P Zero Rosso
Dimension	245/45R18	245/45R18	245/45R18
Lieu de fabrication (1)	États-Unis	Japon	Allemagne
Semelle (2)	Unidirectionnelle *	Asymétrique **	Asymétrique **
Usure (3)	300	280	220
Traction (4)	AA	AA	AA
Température (5)	A	A	A
Poids (6)	96	100	100
Vitesse (7)	Y	W	Y
Nombre de nappes (semelle)	1 polyester + 2 acier + 1 polyamide	2 rayonne + 2 acier + 2 nylon	1 rayonne + 2 acier + 1 nylon
Nombre de nappes (boudin)	1 polyester	2 rayonne	1 rayonne
PDSF (8)	434 $	586 $	884 $
Prix approximatif (9)	350 $	380 $	397 $

Légende

(1) Lieu de fabrication : comme l'industrie automobile, les manufacturiers de pneus possèdent des usines de fabrication un peu partout dans le monde.
(2) Semelle : * Unidirectionnelle : il y a un sens de rotation à respecter lors du montage du pneu sur la jante.
** Asymétrique : en plus de devoir respecter le sens de rotation comme sur un pneu unidirectionnel, le pneu doit être monté avec l'épaule extérieure à l'extérieur de la jante, à cause du dessin de la semelle qui varie d'une épaule à l'autre.
(3) Usure : il s'agit de l'indice de longévité de l'usure de la semelle. Plus le chiffre est élevé et plus vous ferez de kilomètres.
(4) Traction (ou adhérence) : il s'agit de la capacité de freinage sur une surface mouillée (selon le manufacturier). La cote « AA » est réputée être la meilleure de l'industrie.
(5) Température : il s'agit de l'indice de résistance à des températures élevées. Si vous roulez à plus haute vitesse l'été, optez pour l'indice « A ».
(6) Poids : il s'agit du poids que le pneu peut supporter à son gonflage maximum, dans ce cas « 96 » représente 710 kg et « 100 » représente 800 kg.
(7) Vitesse : il s'agit de l'indice de capacité de la vitesse que le pneu peut atteindre sans danger, dans l'ordre : V (jusqu'à 240 km/h), W (jusqu'à 270 km/h) et Y (jusqu'à 300 km/h).
(8) PDSF : ou le « Prix de détail suggéré par le fabricant » est à titre indicatif seulement puisqu'un escompte variant de 10 à 55 % pourrait vous être consenti par le commerçant. Vous pouvez rechercher le meilleur prix, mais assurez-vous que la valve, le montage, l'équilibrage et la pose sont compris dans le prix. Renseignez-vous auprès du commerçant pour connaître les garanties.
(9) Prix approximatif : il s'agit du prix du marché pour un pneu, incluant l'escompte accordé par le commerçant. Ce prix peut varier selon le commerçant, la saison et la région d'environ 10 $ à 25 $.

Comparatif des pneus d'été de haute performance pour voitures et coupés sport

AU FIL D'ARRIVÉE…

	BF GOODRICH G-Force T/A KDW	PIRELLI P Zero Rosso	BRIDGESTONE Potenza RE050A Pole Position
Motricité (1)	3e	1er	2e
Freinage (2)	1er	2e	3e
Slalom (3)	2e	3e	1er
Changement de voie (4)	1er	3e	2e
Appui latéral en courbe (5)	1er	3e	2e
Silence de roulement (6)	2e	1er	3e
Confort de roulement (7)	2e	1er	3e
Aquaplanage (8)	3e	1er	2e
Agrément de conduite (9)	1er	2e	3e
Budget (10)	1er	3e	2e
Note/100	**87 %**	**84 %**	**81 %**
RANG	**1er**	**2e**	**3e**

Légende

* Test réalisé au volant d'une Ford Mustang GT 2007 à boîte manuelle.
(1) La motricité est la traction des pneus lors d'une accélération (départ-arrêté) sur asphalte sec ou poussiéreux.
(2) La distance de freinage est mesurée lors d'un arrêt brusque de 100 à 0 km/h sur asphalte sec.
(3) Le test de slalom a été réalisé entre une série de cônes sur un asphalte sec à une vitesse constante de 32 km/h.
(4) Le changement double de voie est le temps de réaction du pneu lors d'un changement soudain (ou d'urgence) de plus d'une voie sur l'autoroute pour éviter un obstacle.
(5) L'appui latéral en courbe est l'appui en virage sur asphalte sec lorsque le véhicule est poussé à la limite du sous-virage.
(6) Le silence de roulement est mesuré avec un sonomètre sur asphalte lisse et sec à une vitesse constante de 100 km/h.
(7) Le confort de roulement a été évalué sur des routes lisses et cahoteuses de la grande région de Montréal.
(8) Il s'agit du comportement du pneu sur un asphalte recouvert d'une mince pellicule d'eau.
(9) L'agrément de conduite résulte de l'impression des essayeurs après plusieurs heures de conduite dans des conditions variables (routes urbaines et secondaires, autoroutes et piste).
(10) Le budget est évalué selon le prix du marché et la longévité présumée de l'usure de la semelle.

Pleins feux sur le meilleur solde de l'été.

Nous payons vos deux premières mensualités sur tous nos modèles neufs ou démonstrateurs 2007 en inventaire!*

B200, B200 TURBO

C230, C280, C350

CLK, SLK, SL

ML, R, GL

E280, E320 CDI, E350

▶ Trouvez le véhicule désiré au prix que vous souhaitez. Faites vite, le solde prend fin le 31 juillet prochain. Contactez-nous aujourd'hui pour plus de détails.

3496586A

Montréal
Mercedes-Benz Montréal
Automobiles Silver Star Inc.
7800, Boul. Décarie, Montréal
(514) 735-3581

West Island
Mercedes-Benz West Island
4525, Boul. St-Jean
Dollard-des-Ormeaux
(514) 620-5900

Laval
Mercedes-Benz Laval
3131, Autoroute Laval (440) Ouest
Laval
(450) 681-2500

Rive-Sud
Mercedes-Benz Rive-Sud
4844, Boul. Taschereau
Greenfield Park
(450) 672-2720

© Mercedes-Benz Canada Inc., 2007. *Certaines conditions s'appliquent.

L'AUTO

PHOTO ALAIN RAYMOND, COLLABORATION SPÉCIALE

L'imposante calandre évoque la Maserati 2000 réalisée par Pininfarina en 1954. Les lignes sobres et bien équilibrées de la carrosserie se conjuguent avec un habitacle au style très conventionnel. Essai plus complet à l'automne.

La Maserati GranTurismo plus facile à vivre

ALAIN RAYMOND
COLLABORATION SPÉCIALE

La vedette du dernier Salon de Genève vient de débarquer à Montréal, chez Auto Modena, distributeur exclusif de la marque au trident au Québec. Signé Pininfarina, l'imposant coupé Maserati GranTurismo rompt sur plusieurs plans, notamment celui des dimensions, avec le précédent coupé GranSport sorti des cartons de Giugiaro.

En effet, la nouvelle Maserati est montée sur le châssis raccourci de la belle Quattroporte et avec les 12 cm gagnés en empattement sur la GranSport et ses 488 cm en longueur, le nouveau coupé devient un véritable 2+2, les deux places arrière pouvant à présent accueillir des adultes de taille moyenne. Autre nouveauté digne de mention: la nouvelle boîte automatique ZF à six rapports qui remplace la boîte manuelle et la CambioCorsa séquentielle que seuls les puristes semblaient apprécier.

Plus imposante, plus confortable, plus conviviale, plus facile à vivre au quotidien, certainement plus belle que sa devancière mais toujours aussi performante avec son V8 de 4,2 litres de 400 chevaux, né Ferrari, la très belle Maserati GranTurismo est aussi plus « abordable ». À 139 000 $, parions qu'elles partiront vite !

Un garage de luxe pour votre Maserati

Si vous avez 16 millions à investir dans un condominium de 4000 pieds carrés à Manhattan et que vous chérissez votre voiture au point de coucher avec ou presque, ne cherchez plus. L'architecte Hayes Davidson vient de terminer les plans de l'« Ensuite Sky Garage », un édifice à logements de grand luxe en hauteur qui sera érigé au 200, 11e Avenue à New York. Un ascenseur pour véhicules permettra de garer votre précieuse automobile sur le même étage que votre appartement.

PHOTO BLOOMBERG

Le bénéfice Honda.
HONDA
1000$ Prime Honda*.
VERT SÛR FUN
198$* /mois
Financement à l'achat à partir de 1,9%*
CIVIC DX 2007
Location de 48 mois. 0$ dépôt de sécurité. Incluant 96 000km.
Transport et préparation inclus en location seulement.
**Les offres de location-bail sont faites par Honda Canada Finance Inc., sur acceptation du crédit. Cette offre porte sur les véhicules neufs 2007 mentionnés ci-après. Période de location de 48 mois. Pour les véhicules, sont identifiés : a) le paiement mensuel, b) le montant initial requis ou échange équivalent, c) le montant au terme de la location. Berline Civic DX 5 vitesses 2007 (modèle FA1527E) : a) 198 $, b) 3 191 $, c) 12 695 $. Fit DX 2007 (modèle GD3727E) : a) 178 $, b) 3 551 $, c) 12 095 $. Franchise de kilométrage de 96 000 km; frais de 0,12 $ le kilomètre excédentaire. †Financement Civic DX 2007 : 1,9 % pour 36 mois, 2,9 % pour 48 mois à 60 mois, 3,9 % pour 72 mois. Financement Fit DX 2007 : 2,9 % pour 36 mois, 3,9 % pour 48 mois, 4,9 % pour 60 mois. Excluant les modèles Si et Hybride. Transport et préparation inclus en location seulement. Frais de publication, taxes, immatriculation, assurance et frais d'administration en sus. Le prix de location des concessionnaires peut être inférieur. Offre d'une durée limitée. Photos à titre indicatif. L'offre n'est pas transférable et ne peut être jumelée. Valide seulement chez vos concessionnaires participants. Offre d'une durée limitée sujette à changement sans préavis par le manufacturier. *1 000 $ Prime Honda Avantage (« Prime ») inclus TPS, TVQ et toute taxe provinciale (si applicable) et est disponible seulement sur la nouvelle Fit 2007 (transmissions manuelle et automatique) et la nouvelle Civic 2006/2007 (transmission manuelle seulement et excluant le modèle Si) achetée ou louée (sur un terme éligible d'au moins 12 mois) le ou après le 20 mars 2007. La Prime ne s'applique sur aucun véhicule acheté ou loué avant le 20 mars 2007, incluant les véhicules dont la livraison a été effectuée après le 20 mars 2007. La Prime doit être appliquée au moment de l'achat ou de la location. Pour la nouvelle Fit 2007 (transmissions manuelle et automatique), et la nouvelle Civic 2006/2007 (transmission manuelle seulement et excluant le modèle Si) achetée ou louée entre, et incluant, le 20 mars 2007 et le 18 mai 2007, veuillez contacter le concessionnaire Honda duquel vous avez acquis votre véhicule afin de confirmer votre éligibilité à la Prime. La Prime est sujette au changement à tout moment. Certaines conditions s'appliquent. Voyez Honda Gabriel pour plus de détails.
ÉVÉNEMENT FORMULE GAGNANTE
OUI, ON A FAIT LE PLEIN
Honda Gabriel
7000, Henri Bourassa Est
Anjou
www.hondagabriel.com
(514)327-7777
Membre des concessionnaires Gabriel.
Un groupe, une force!
3494400A
3494440

PHOTO FOURNIE PAR FORD

Les intérieurs des Lincoln primés par la presse spécialisée.

Lincoln honorée

Le prestigieux magazine américain *Ward's Auto World* a récemment décerné aux luxueuses Lincoln MKZ et Navigator la mention « Intérieur de l'année ». Dans le cas de la berline MKZ, c'est la deuxième année de suite qu'elle bat d'autres produits de grande réputation comme l'Infiniti G35, la Lexus LS 460, la Jaguar XK et la Volvo S80. Quant à la Lincoln Navigator 2007, elle a aussi reçu la mention « Intérieur de l'année pour les camionnettes haut de gamme ». Dans son cas, elle a dépassé les Cadillac Escalade, Chrysler Aspen, Nissan Quest et Land Rover LR3. La marque Lincoln s'est aussi distinguée en se plaçant troisième au sondage de J.D. Power pour la qualité initiale du produit. L'utilitaire multisegment MKX a terminé deuxième pour sa qualité initiale parmi les véhicules multi-activité haut de gamme, en plus d'être reconnu comme étant un « Top Safety Pick » (Choix important au point de vue sécurité) par l'Insurance Institute for Highway Safety. Enfin, la chaîne stéréo THX-II de Lincoln a également été couronnée par *PC Magazine*.

– Éric Descarries, collaboration spéciale

SANS LIGNE ROUGE
Le blogue de François Gagnon sur cyberpresse.ca

mazda 3 GX 2007
LOUEZ à partir de 179$ PAR MOIS, POUR 48 MOIS* comptant initial de 1215 $ 0 $ comptant disponible
OU 1,9% DE FINANCEMENT À L'ACHAT, JUSQU'À 60 MOIS
mazda 6 GS 4 CYL. 2007
GAGNANTE
De plus de 100 prix internationaux
• climatiseur
• tout électrique
Faites-vous donc plaisir!
ACHETEZ À 22 995$*
ET OBTENEZ 0% DE FINANCEMENT À L'ACHAT JUSQU'À 60 MOIS
Vous le méritez bien!
LE CONCESSIONNAIRE mazda Delisle de Montréal
*Frais de transport et préparation pour la Mazda 3 : 1 275 $, Mazda 6 : 1 325 $, taxes RDPRM et immatriculation en sus. Couleurs métallisées 105 $. Communiquer avec un de nos représentants des ventes pour plus de détails.
OUVERT DU LUNDI AU VENDREDI DE 9 H à 21 H
À VOTRE SERVICE DEPUIS 1945
www.delislemazda.com
2815, rue Sherbrooke Est, Montréal 514-523-1122
3484852
3484854

Bonjour goulotte !

Ford introduit cette année sur certain de ses modèles la goulotte de remplissage de réservoir d'essence. Une sorte de tuyau muni d'un orifice permettant d'introduire le pistolet de remplissage sans avoir à dévisser, enlever et revisser le bouchon d'essence. Le gadget permet aussi de limiter les vapeurs d'essence lors du remplissage et empêche les débordements. Seul le pistolet de remplissage peut être inséré dans la goulotte dont le clapet refuse tout autre objet.

La goulotte sera installée de série sur le Ford Explorer au Canada dès cet automne et sur le Mercury Mountaineer aux États-Unis. La goulotte de remplissage sera graduellement introduite au cours des prochaines années sur les autres modèles de véhicules.

– Raymond Gervais

PHOTO FOURNIE PAR FORD

La goulotte élimine les vapeurs d'essence lors du remplissage et empêche les débordements.

Adieu, papillon !

RENÉ FAGNAN
COLLABORATION SPÉCIALE

Le constructeur automobile Toyota prétend qu'il peut réduire la consommation d'essence et abaisser les émissions de gaz polluants en adoptant un nouveau mécanisme d'admission.

L'admission est ce dispositif qui dose la quantité d'air qui pénètre dans un moteur à combustion interne avant d'y être mélangée à l'essence pulvérisée par les injecteurs. Le débit d'air qui entre dans l'admission est réglé par un papillon, une plaque métallique qui pivote sur elle-même au gré des mouvements de l'accélérateur. Utilisé depuis la nuit des temps dans la plupart des moteurs à combustion interne, le papillon est certes efficace mais il est devenu imprécis.

Toyota a donc dévoilé quelques détails de sa nouvelle technologie d'admission à calage variable, appelée Valvematic, qui permet de faire fonctionner le moteur sans papillon d'admission. En plus d'employer des composantes de son système de distribution à calage variable intelligent (VVT-i) déjà connu, le dispositif Valvematic utilise un nouveau mécanisme qui dose la quantité d'air qui pénètre dans le moteur en contrôlant avec une extrême précision l'ouverture et la fermeture des soupapes d'admission, ce qui permet donc de se passer du papillon traditionnel.

Les essais démontreraient que le Valvematic augmente l'efficacité et la puissance du moteur de 10 % tout en permettant de meilleures accélérations et une réduction des émissions de CO_2.

Le constructeur japonais prévoit greffer le système Valvematic en priorité sur son moteur quatre cylindres de 2 l installé dans ses modèles Allion et Premio, qui seront vendus au Japon dès l'hiver 2007.

De son côté, Honda travaille aussi sur un système d'admission de nouvelle génération qui devrait être implanté dans la prochaine génération de moteurs VTEC de l'Accord 2009. Selon les essais effectués sur un bloc de 2,4 l, Honda clame une diminution de carburant de 13 % en comparaison à ses moteurs i-VTEC actuels. L'élimination du papillon permet d'économiser du poids, de fiabiliser le mécanisme d'admission d'air dans le moteur et d'optimiser la consommation de carburant.

MITSUBISHI MOTORS | Sans limite

ON FAIT DE LA PLACE. ENTREZ !

ECLIPSE SPYDER 2008 À PARTIR DE 32 298 $ PDSF¥
2,8 % de financement à l'achat pour 36 mois∆ ou Achetez à 428 $ par mois†
Les caractéristiques de la Eclipse Spyder 2008 comprennent :
• Moteur MIVEC de 2,0 L et 152 ch • Capote souple à commande électrique avec lunette arrière en verre • Roues en acier de 18 po disponibles • Commandes d'embrayage sur le volant disponibles • Boîte de transmission CVT avec mode Sportronic disponible • Système audio Rockford Fosgate de 650 watts en option

LANCER 2008 À PARTIR DE 16 598 $ PDSF¥
4,8 % de financement à l'achat pour 36 mois∆ ou Louez à 208 $ par mois∞
Les caractéristiques de la Lancer 2008 comprennent :
• Moteur MIVEC de 2,0 L et 152 ch • Roues en acier de 18 po disponibles • Commandes d'embrayage sur le volant disponibles • Boîte de transmission CVT avec mode Sportronic disponible • Système audio Rockford Fosgate de 650 watts en option • Système de commandes Bluetooth au volant en option

OUTLANDER 2007 À PARTIR DE 25 498 $ PDSF¥
3,8 % de financement à l'achat pour 36 mois∆ ou Achetez à 298 $ par mois†
L'Outlander 2007 comprend les caractéristiques suivantes :
• Moteur V6 MIVEC de 3,0 L et 220 ch • Transmission automatique Sportronic à 6 vitesses • Traction intégrale réglable par le conducteur livrable sur demande • Commande de stabilité active • Système audio Rockford Fosgate de 650 watts en option

MITSUBISHI MOTORS Sans limite

C'est notre solde annuel, venez économiser gros. Nous devons absolument nous départir de tous nos modèles restants pour faire de la place aux nouveaux véhicules ! Épargnez plus que jamais sur l'Eclipse Spyder décapotable, sur la toute nouvelle Lancer, sur la sportive Eclipse et sur le Outlander d'inspiration rallye. Faites vite ! Visitez votre concessionnaire Mitsubishi avant le 31 juillet pour un essai routier et profitez des meilleures offres de l'année sur la gamme de véhicules les mieux protégés au monde.

LES VÉHICULES LES MIEUX PROTÉGÉS AU MONDE**
10 ans/160 000 km* Garantie limitée sur le groupe motopropulseur de
5 ans/100 000 km* Garantie limitée sur les véhicules neufs de
5 ans/illimité* Assistance routière de

mitsubishi-motors.ca

Boisvert Mitsubishi, 418, boul. Curé-Labelle, Blainville, QC, 450.419.4929
Boucherville Mitsubishi, 1541, rue Ampère, Boucherville, QC, 450.449.3344
Brossard Mitsubishi, 9405 boul. Tachereau, Brossard, QC, 450.659.2425
Gabriel Mitsubishi, 4550, boul. Saint-Jean, Dollard-des-Ormeaux, QC, 514.695.7777
Laval Mitsubishi, 650, boul. Saint-Martin est, Laval, QC, 450.629.6262
Cité Mitsubishi, 8665, boul. Décarie, Montréal, QC, 514.735.3700
Repentigny Mitsubishi, 855, rue Notre Dame, Repentigny, QC, 450.585.3332

PROGRAMME AVANTAGES ÉTUDES 500$

Les clients avertis lisent toujours les petits caractères. † Les offres de financement sont basées sur un financement de 84 mois. Les options de financement sur les nouveaux modèles Outlander LS 2WD 2007 (C045-B C01)/Eclipse Spyder 2008 ne sont disponibles que par l'entremise de La Banque de Nouvelle-Écosse et la Banque de Montréal. Le paiement mensuel est de 298 $/428 $. Versement initial ou échange de 4 965 $/2 807 $, frais de destination et de livraison requis non compris (Outlander, 1 345 $ et Eclipse Spyder, 1 245 $). Aucun versement initial et aucun dépôt de sécurité ne sont requis. Le taux annuel en pourcentage (TAP) s'élève à 5,8 %/5,8 %. Le coût d'emprunt est de 4 498,38 $/6 460,91 $. ∞ L'offre de location sur le nouveau modèle Lancer DE (M/5V) 2008 est basée sur une location de 48 mois et n'est disponible que par l'entremise de la Corporation CrédiLinx. Versement initial ou échange de 2 963 $ requis. La location exclut les frais de livraison et les frais d'inspection avant livraison (1 245 $ pour le modèle Lancer). Aucun dépôt de sécurité requis. Taux de location annuel de 5,8 %. Taux annuel en pourcentage (TAP) (y compris les frais d'acquisition de 350 $) de 6,68 %. Le montant total de l'obligation locative est de 12 531 $ (taxes en sus). Le client pourrait également être responsable de certains frais imposés à la fin du contrat de location tels que les frais d'usure et de détérioration excessives ainsi que les frais pour kilométrage excédentaire de 0,10 $ par kilomètre applicables si le véhicule a parcouru plus de 20 000 kilomètres par année. Les offres de location spéciales ne peuvent être combinées à aucune autre offre à l'exception du programme à l'intention des diplômés. L'option d'achat à la fin du contrat de location s'élève à 7 494,06 $ (taxes en sus). Le versement initial, les frais d'acquisition, les frais de préparation, les frais d'inspection avant livraison, le premier paiement et les paiements proportionnels sont dus dès le début de la location. ∆ L'offre de financement à l'achat selon un TAP de 4,8 %/3,8 %/2,8 % n'est disponible que par l'entremise de La Banque de Nouvelle-Écosse et la Banque de Montréal jusqu'à concurrence de 36/36/36 mois sur tous les modèles Lancer 2008/Outlander 2007/Eclipse Spyder 2008. Exemple de financement : si un montant de 20 000 $ est financé à 4,8 %/3,8 %/2,8 % sur 36/36/36 mois les paiements mensuels totaliseront 597,62 $/588,70 $/579,86 $. Le coût d'emprunt sera de 1 514,45 $/1 193,27 $/874,96 $ et le TAP s'élèvera à 4,8 %/3,8 %/2,8 %. Aucun versement initial n'est requis. Les paiements réels varieront selon le montant final et la durée du financement. D'importantes restrictions relatives au programme et au crédit s'appliquent, et seuls certains clients seront admissibles. L'offre ne peut pas être combinée à aucune autre offre spéciale à l'exception du rabais à l'intention des diplômés Des escomptes négociés peuvent être disponibles sur les offres d'achat au comptant. En choisissant l'offre de financement à l'achat, les clients peuvent renoncer à tels autres escomptes négociés, ce qui peut donner lieu à un taux d'intérêt plus élevé. †/∞/∆/ ¥ Les concessionnaires peuvent louer ou vendre des véhicules à un prix moindre. Pour tous les programmes, le client doit signer le contrat et prendre possession de la marchandise du concessionnaire au plus tard le 31 July 2007. Le client est responsable des frais suivants, lesquels sont généralement exigibles à l'achat ou à la signature : les frais de transport et de livraison (1 245 $ pour Lancer et Eclipse et Eclipse Spyder/1 345 $ pour Outlander) l'immatriculation, l'enregistrement, l'assurance, les taxes, l'inspection, le carburant, les frais d'administration ainsi que les frais de livraison ou de préparation supplémentaires. Les modalités du concessionnaire ainsi que la disponibilité peuvent varier. De plus, les offres peuvent être annulées ou modifiées à tout moment. Les quantités sont limitées. Les modèles Lancer GTS 2008 /Outlander XLS 2007 /Eclipse GS 2007/Eclipse GTP 2008 sont montrés. Les offres ne sont disponibles que par l'entremise des concessionnaires participants et ne s'adressent qu'aux clients au détail admissibles au Canada. Pour de plus amples renseignements, consultez votre concessionnaire participant. * Selon la première éventualité. Entretien régulier non compris. La garantie limitée sur les véhicules neufs couvre la plupart des pièces du véhicule utilisées et entretenues normalement. ** L'affirmation quant aux véhicules les mieux protégés est basée sur les renseignements fournis par les fabricants d'équipement pour les véhicules des années modèles 2006 et 2007. Consultez votre concessionnaire ou visitez le site Web Mitsubishi-Motors.ca pour les modalités de la garantie et de l'assistance routière ainsi que pour d'autres détails. # D'importantes restrictions relatives au programme s'appliquent, et seuls certains clients seront admissibles. Consultez votre concessionnaire participant pour les modalités du programme à l'intention des diplômés. LES VÉHICULES LES MIEUX PROTÉGÉS AU MONDE et le PROGRAMME À L'INTENTION DES DIPLÔMÉS sont des marques de commerce de Mitsubishi Motors North America, inc. et sont utilisées aux termes d'une licence.

3492718A

www.mercedes-benzlaval.com

CONÇUE POUR LA VIE EN MOUVEMENT.
LA CLASSE B AVEC 1 530 LITRE D'ESPACE UTILITAIRE

Prix avantageux sur tous nos modèles 2007 en inventaire

VENEZ VISITER NOTRE SALLE DE MONTRE

PLUS DE 30 MODÈLES EXPOSÉS EN PERMANENCE.

Partez à l'aventure ou partez faire des courses... mais faites-le avec classe, comme dans la classe B de Mercedes-Benz. Grâce au plancher du coffre à hauteur réglable et aux sièges arrière à dossier rabattable, son espace utilitaire peut se transformer en une surface plane qui facilite le chargement et le déchargement. Au total, vous disposez de 1 530 litres d'espace à combler comme vous le désirez. Allez en faire l'essai sans plus tarder chez votre concessionnaire Mercedes-Benz.

Mercedes-Benz

Mercedes-Benz Laval / 3131, Autoroute 440, Laval
1-866-361-7737

3487565

3487568

L'AUTO

MAZDA **SÉRIE B (1998-2006)**

Une formule gagnante et rentable

Mazda Serie B, 2004.
PHOTO FOURNIE PAR MAZDA

JEAN-FRANÇOIS GUAY
VÉHICULES D'OCCASION
COLLABORATION SPÉCIALE

On ne pouvait conclure le survol des petites camionnettes d'occasion – que nous avons entrepris au cours des derniers mois –, sans écrire sur la Mazda Série B, qui forme, avec sa cousine Ford Ranger, le duo de camionnettes compactes le plus vendu au Québec.

Pour vous donner une idée de la popularité de ces deux camionnettes, sachez que 1187 Série B et 2850 Ranger ont trouvé preneurs au Québec en 2006. Ce qui représente des hausses de 62 % pour Mazda et de 66 % pour Ford par rapport à l'année 2005, alors que le tandem rival de GM, les Chevrolet Colorado et GMC Canyon, s'est écoulé respectivement à 1536 unités et 1125 unités durant la même période, ce qui représente des augmentations de 3 % et 9 %. Quant aux camionnettes intermédiaires, il y a eu des hauts et des bas comme en font foi ces chiffres pour le Québec en 2006: 1367 Toyota Tacoma (en hausse de 46 %), 402 Nissan Frontier (-8 %), 811 Honda Ridgeline (+29 %), et 1239 Dodge Dakota (-32 %). Somme toute, les camionnettes compactes ont regagné une partie du terrain qu'elles avaient perdu aux mains des camionnettes grand format.

On le sait, Ford possède une forte emprise sur le marché des camionnettes. Pour ce faire, Mazda trouve plus rentable d'élaborer sa Série B à partir de la plateforme de la Ranger. À l'exception de la présentation qui est légèrement différente, les caractéristiques mécaniques de l'une sont celles de l'autre. Si le châssis rigide et les suspensions fermes de la Série B affectent son agrément de conduite, la mécanique a été conçue pour les gros travaux. Disponible en 1998 et 1999 avec un moteur de base quatre cylindres de 2,5 litres, ce dernier a arrêté d'être produit en 2000 pour être remplacé en 2002 par un quatre-cylindres de 2,3 litres. Par ailleurs, le V6 de 4 litres est la seule motorisation offerte dans les modèles à quatre roues motrices. Toutefois, il est possible de choisir entre le V6 de 4 litres ou celui de 3 litres dans les modèles à deux roues motrices. Compte tenu de la vocation utilitaire du Série B, tous les moteurs sont livrables avec une boîte manuelle ou automatique.

Même si la conception des Série B/Ranger semble dépassée, il est vraisemblable qu'elles ne seront pas remodelées avant 2010. En effet, pourquoi changer une formule gagnante et rentable? De construction plus solide et jouissant d'une meilleure fiabilité que les défuntes Chevrolet S-10 et GMC Sonoma, les Série B/Ranger d'occasion ont une échelle de prix plus élevée que celle de ses rivales américaines. Néanmoins, elles demeurent plus accessibles que leurs concurrentes japonaises.

VALEUR SUR LE MARCHÉ*

2006	PDSC**	10 000 km	20 000 km	40 000 km
Cab Plus DS 4X2	26 845 $	20 700 $	19 800 $	18 200 $
Cab Plus SE 4X4	28 695 $	19 900 $	18 900 $	17 500 $
2005	**PDSC****	**20 000 km**	**40 000 km**	**80 000 km**
Cab Plus SX 4X2	24 085 $	17 100 $	16 300 $	15 000 $
Cab Plus SE 4X4	28 840 $	18 200 $	17 100 $	15 800 $
2004	**PDSC****	**30 000 km**	**60 000 km**	**90 000 km**
Cab Plus SX 4X2	24 085 $	14 500 $	13 500 $	12 200 $
Cab Plus SE 4X4	28 840 $	18 200 $	17 100 $	15 800 $
2003	**PDSC****	**40 000 km**	**80 000 km**	**120 000 km**
Cab Plus SX 4X2	24 085 $	12 600 $	11 400 $	10 000 $
Cab Plus SE 4X2	25 890 $	13 600 $	12 800 $	11 400 $
Cab Plus SE 4X4	28 840 $	15 800 $	14 900 $	13 400 $
2002	**PDSC****	**50 000 km**	**10 0000 km**	**15 0000 km**
Cab Plus SX 4X2	23 785 $	12 100 $	9700 $	9000 $
Cab Plus SE 4X2	24 720 $	12 900 $	10 500 $	9700 $
Cab Plus SE 4X4	27 880 $	15 600 $	13 200 $	12 200 $
2001	**PDSC****	**60 000 km**	**120 000 km**	**15 0000 km**
Cab Plus SX 4X2	23 490 $	11 000 $	8800 $	7900 $
Cab Plus SE 4X2	24 120 $	11 500 $	9300 $	8400 $
Cab Plus SE 4X4	27 690 $	14 400 $	12 000 $	11 000 $
2000	**PDSC****	**70 000 km**	**140 000 km**	**17 5000 km**
Cab Plus SX 4X2	20 665 $	8300 $	7800 $	6000 $
Cab Plus SE 4X2	21 010 $	8600 $	8100 $	6300 $
Cab Plus SE 4X4	24 975 $	12 000 $	11 4004	9400 $
1999	**PDSC****	**80 000 km**	**160 000 km**	**20 0000 km**
Cab Plus SX 4X2	19 735 $	7400 $	6500 $	4600 $
Cab Plus SE 4X2	20 645 $	8100 $	7200 $	5400 $
Cab Plus SX 4X4	24 075 $	11 300 $	10 200 $	8300 $
Cab Plus SE 4X4	24 975 $	12 000 $	11 000 $	9100 $
1998	**PDSC****	**90 000 km**	**180 000 km**	**225 000 km**
Cab Plus SX 4X2	20 655 $	8700 $	7300 $	5900 $
Cab Plus SE 4X2	21 325 $	9100 $	7800 $	6400 $
Cab Plus SX 4X4	24 465 $	11 800 $	10 000 $	8700 $
Cab Plus SE 4X4	25 210 $	12 300 $	10 500 $	9100 $

* Modèle B4000 à cabine allongée, V6 de 4 litres, boîte manuelle
** Prix de détail suggéré par le constructeur
Source : Guide d'évaluation Hebdo

COÛT DES PIÈCES DE REMPLACEMENT*

Amortisseur avant :	**68 $**	Démarreur réusiné :	**210 $**
Amortisseur arrière :	**66 $**	Freins avant (plaquettes) :	**159 $**
Silencieux :	**399 $**	Disque de freins avant :	**158 $**
Alternateur d'origine :	**292 $**	Tambour de freins arrière :	**159 $**
Alternateur réusiné :	**185 $**	Cardan d'origine :	**459 $**
Démarreur d'origine :	**393 $**	Cardan réusiné :	**196 $**

* Série B4000 SE, Cabine Plus, V6, 4X4, année 2001 (manuelle)
Source : concessionnaire Mazda

ON AIME
- La construction solide
- Le choix des modèles et des moteurs

ON AIME MOINS
- La fermeté des suspensions
- L'absence d'un modèle à cabine double

GARANTIE D'ORIGINE
- **Générale :** 3 ans ou 80 000 km
- **Groupe motopropulseur :** 3 ans ou 80 000 km
- **Perforation :** 5 ans ou 100 000 km

PRINCIPAUX CHANGEMENTS

2007
- Système Securilock de série (V6)
- 2006
- Retouches esthétiques

2005
- Pneu de secours pleine grandeur (2RM)

2004
- Retouches esthétiques
- Tableau de bord modifié

1999 et 2003
- Aucun changement majeur

2002
- Nouveau 4 cylindres de 2,3 litres dans le B2300

2001
- Retouches esthétiques
- Nouveau V6 de 4 litres plus puissant dans le B4000

2000
- B2500 avec 4 cylindres de 2,5 litres discontinué

1998
- Retouches esthétiques
- Nouveau 4 cylindres de 2,5 litres dans le B2500
- Châssis plus rigide
- Empattement du châssis allongé

CAMPAGNES DE RAPPEL
- Mauvaise installation de la canalisation de carburant (1998).
- Le câble du régulateur de vitesse peut se coincer (1998-1999).
- Défectuosité du relais et du câblage des phares antibrouillard (2000).
- Défectuosité des boucles des ceintures de sécurité (2000-2001).
- Défectuosité du moteur des essuie-glaces (2006).

Source : Transport Canada

RX

RX 350 2008 • Moteur V6 de 3,5 litres et 270 ch • Traction intégrale en permanence • Dispositif de contrôle de la stabilité du véhicule • Régulateur de traction • 7 coussins gonflables • Système audio haut de gamme Lexus • Sièges avant en cuir, chauffants et à réglages assistés • Garnitures similibois • Rétroviseurs extérieurs chauffants à télécommande assistée • Rétroviseur avec boussole numérique • Essuie-glace activés par la pluie

BIEN ÉQUIPÉE À PARTIR DE 51 550 $†

LOCATION DE 48 MOIS 595 $* MOIS 4,9 %*
ACOMPTE DE 5 633$*
DÉPÔT DE SÉCURITÉ DE 0$*

FINANCEMENT JUSQU'A 36 MOIS 3,9 %**

3494401A

CONCESSIONNAIRES DE LA RÉGION DE MONTRÉAL

SPINELLI LEXUS POINTE-CLAIRE
spinellilexus.com
POINTE-CLAIRE (514) 694-0771 1 877 694-0771

GABRIEL LEXUS
gabriel.lexus.ca
ST-LAURENT (514) 747-7777

PRESTIGE LEXUS
prestige.lexus.ca
BROSSARD (450) 923-7777

SPINELLI LEXUS LACHINE
spinellilexus.com
LACHINE (514) 634-7171 1 800 352-6111

LEXUS LAVAL
lexuslaval.ca
LAVAL (450) 686-2710 1 866 709-3713

*†Modèle Lexus neuf RX 350 2008 Sfx 'R' à un PDSF de 51 550 $. Frais de transport et de préparation (1 775 $), taxes applicables, immatriculation, enregistrement, taxes sur les pneus neufs et assurances en sus. *Terme de location offert par l'entremise de Lexus Services Financiers sur approbation du crédit. Offre de durée limitée valide à la location d'un modèle neuf RX 350 2008 Sfx 'R'. Location basée sur un terme de 48 mois, au taux annuel de 4,9 %. Paiement mensuel de 595 $ avec acompte de 5 633 $, frais de transport et de préparation de 1 775 $, dépôt de sécurité de 0 $ et premier paiement mensuel exigibles au début du bail. Taxes applicables, immatriculation, enregistrement, taxes sur les pneus neufs et assurances en sus. Kilométrage limité à 96 000. Des frais de 0,20 $ pour chaque kilomètre supplémentaire s'appliquent. **Le financement est offert par l'entremise des Services Financiers Lexus sur approbation du crédit. Offre de durée limitée valide à l'achat d'une Lexus RX 350 2008 Sfx 'R'. Frais de transport et de préparation de 1 775 $, taxes applicables, immatriculation, enregistrement et assurances en sus. Les concessionnaires Lexus peuvent proposer leurs propres prix. Voyez votre concessionnaire Lexus participant pour tous les détails.*

COURRIER

J'aime Acura

Q J'aimerais savoir s'il y a possibilité d'acheter une voiture Acura TL avec un moteur qui consomme moins de 8 litres aux 100 km. J'aime beaucoup la fiabilité de cette marque.
– Gilles J. Gauthier

R Malheureusement non. En fait, il faut lorgner du côté de la CSX pour obtenir une consommation moyenne (et réelle!) sous les 9 L/100 km. Si vous aimez beaucoup cette marque, sachez qu'elle est une filiale de Honda. Cette dernière propose la Fit qui, elle, consomme moins de 8 L/100 km.

Une Brera dans la métropole?

Q J'ai aperçu au centre-ville au début de ce mois-ci une Alfa Romeo Brera. La belle (et je suis sûr de ne pas l'avoir confondue avec un autre modèle, tellement elle est unique) portait des plaques du Québec. Alfa Romeo tentera une percée sur le marché nord-américain à travers le réseau de concessionnaires Maserati, mais pas avant l'année prochaine avec l'élégante 8C Competizione. Je me demandais si le propriétaire l'a importée (elle aurait alors passé les tests de collision? et les normes antipollution?) ou si Alfa Romeo nous met l'eau à la bouche avec un petit avant-goût des modèles à venir?
– Alexandre

R Vous n'avez pas rêvé, une Brera circule en effet dans la métropole. Un confrère de *L'Auto* l'a, lui aussi, aperçue. Selon nos informations, ce véhicule a été importé à titre privé. Le constructeur milanais n'a rien à voir avec la présence de ce véhicule sur nos terres. Rien n'indique que cet élégant coupé sera proposé par la marque italienne, lorsque celle-ci effectuera son retour en Amérique du Nord.

Réactions aux mesures de la ministre Boulet

Q Dans les années 70, je conduisais une automobile avec des pneus réchappés à 10$ l'unité. J'avais des freins à tambour, aucune ceinture de sécurité, ni coussin gonflable. À l'époque, la limite de vitesse sur les autoroutes était de 70 milles à l'heure (116 km). Quand je compare la technologie des automobiles actuelles, même les moins dispendieuses, je ne m'explique pas la limite de 100 km/h sur les mêmes routes. Toutefois, je conteste la limite de 90 km/h sur les routes secondaires en état de décrépitude. Ah la politique!
– Yvon Berthelet

R Vous avez parfaitement raison, mais la ministre s'est bien gardée de soulever la question des limites de vitesse lors de son point de presse il y a une dizaine de jours.

////////////////////////////

Q Je suis d'accord avec votre analyse au sujet des intentions de la ministre Julie Boulet: on a oublié les systèmes de son qui nous font sursauter. Comment un automobiliste peut-il être attentif quand autour de lui, on ne peut pas entendre klaxonner. Si les policiers sévissaient contre ce genre d'infraction avec une mise en garde, on éviterait le pire chez ces gens survoltés. La sécurité routière passe par tout un changement de mentalité.
– Perreault D.

Azote dans les pneus?

Q Je possède une Maxima SL 2005. Aurais-je avantage à gonfler les pneus à l'azote?
– Jean-Paul Forcier, Trois-Rivières

R Un avantage? Sans doute si vous ne vérifiez pas régulièrement, c'est-à-dire sur une base hebdomadaire, la pression de vos pneus. Sinon, vous n'en retirerez aucun avantage.

Une Subaru peut en cacher une autre

Q J'ai actuellement une Subaru Legacy Brighton 1997 (achetée neuve) qui compte 280 000 km. Je l'adore et elle m'apparaît encore aussi fringante qu'à ses débuts. J'utilise la Subaru en hiver et aussi pour transporter du matériel (camping et construction). J'ai aussi une Miata 2003 (modèle de base, achetée neuve) que j'utilise principalement d'avril à novembre, et qui compte 70 000 km. Je fais environ 15 000 km/an avec la Miata et 20 000 km/an avec la Subaru. La Subaru vieillit et je devrai un jour me résoudre à la changer. J'ai regardé le comparatif Subaru Forester c. Legacy sur monvolant.ca. Je trouve que les fiches techniques de ces deux véhicules sont assez semblables. Le prix et la consommation d'essence sont aussi semblables. Je pense acheter un modèle de base (le moins cher possible). Pour quel modèle devrais-je opter? Quel devrait être le critère pour me débarrasser de la Subaru actuelle? Elle a toujours été bien entretenue, n'a presque pas de rouille, le réservoir à essence et l'embrayage ont été remplacés il y a peu de temps.
– Carole Leroux

R Petite suggestion: pourquoi ne pas vous intéresser à l'actuelle Impreza? Elle est moins coûteuse à acquérir (à compter de 23 495 $) et sa consommation d'essence est moindre. La version familiale peut-elle convenir à vos besoins d'espace? À vous de voir, mais sachez que ce modèle sera prochainement renouvelé et fait déjà l'objet de promotions intéressantes. Quant à votre ancienne Legacy Brighton, une annonce classée à la mi-août devrait faire l'affaire.

Conscience environnementale

Q Mon bail (Protegé 5) se termine à la fin de janvier prochain. Valeur résiduelle: 10 550$; kilométrage: 38 000; mensualité: 300$; huit pneus à changer graduellement en 2008. Ma Mazda est en très bon état. J'ai fait ma petite enquête sur internet et j'ai constaté que les vendeurs demandent généralement un prix plus élevé pour la même voiture avec un kilométrage supérieur. Si j'achète la Mazda à la fin du bail, je fais probablement une affaire. Mais ma conscience d'écolo m'interpelle! Ne serait-il pas préférable de louer (ou acheter) un véhicule hybride de même catégorie que ma Mazda, si cela existe? À un prix comparable.
– Ghislain Laroche

R Votre conscience risque de vous coûter très cher. La Protegé 5 est une automobile somme toute assez économique et respectueuse de l'environnement. Pourquoi vous en départir, surtout si elle a fait l'objet d'un entretien suivi?

SUZUKI

PASSE AU VERT

UN CHOIX RESPONSABLE QUI FAIT PLAISIR! AVEC SUZUKI, ROULEZ EN SÉCURITÉ TOUT EN ÉCONOMISANT SUR VOTRE CONSOMMATION DE CARBURANT!

500$‡ PRIME VERTE

SWIFT+

LOCATION À PARTIR DE 179$** PAR MOIS POUR 60 MOIS

MISE DE FONDS 0$ PDSF 13 895 $*

FINANCEMENT À L'ACHAT 0%*** POUR 60 MOIS

AM/FM/ lecteur CD/MP3 avec 4 haut-parleurs / Moteur 4 cylindres, 1,6 litres
5 places assises / Tachymètre / Montre numérique / Volant inclinable
Servodirection / Chauffe-moteur / Serrures arrière sécuritaires pour enfants
Essuie-glace/lave-glace de lunette / Coussins gonflables avant et latéraux
Dégivreur de lunette / Siège arrière rabattable en deux sections

CONSOMMATION :†
Ville – 8,9 L/100 km; Route – 5,9 L/100 km

GRAND VITARA

1000$‡ PRIME VERTE

LOCATION À PARTIR DE 299$** PAR MOIS POUR 60 MOIS MISE DE FONDS 3 450$

FINANCEMENT À L'ACHAT 0%*** POUR 48 MOIS PDSF 25 495 $*

GAGNANT
PRIX « CLÉ D'OR » DANS LA CATÉGORIE DES VUS COMPACTS, DÉCERNÉ PAR L'ANNUEL DE L'AUTOMOBILE 2007.
PRIX « MEILLEUR ACHAT » DANS LA CATÉGORIE DES VUS COMPACTS, DÉCERNÉ PAR LE GUIDE DU CONSOMMATEUR AUTOMOBILE

Quatre roues motrices en permanence de série / ABS avec DEP
ESP†† avec système antipatinage / Déverrouillage à distance
Moteur V6, 2,7 litres / 6 coussins gonflables de série
Contrôle de climat avec climatiseur / Servodirection
AM/FM/ lecteur CD/MP3/WMA avec 4 haut-parleurs
Glaces, serrures et rétroviseur électriques
Capacité de remorquage: 1 360 kg

CONSOMMATION :†
Ville – 13,0 L/100 km; Route – 9,5 L/100 km
GRANDVITARA.CA

XL7

1000$‡ PRIME VERTE

LOCATION À PARTIR DE 379$** PAR MOIS POUR 60 MOIS MISE DE FONDS 2 055$

FINANCEMENT À L'ACHAT 0%*** POUR 48 MOIS PDSF 30 995 $*

FINALISTE AU PRIX DE L'AJAC
CATÉGORIE MEILLEUR VUS (35 000 $ À 60 000 $)

Traction intégrale disponible / Moteur V6, 3,6 litres
Coussins gonflables avant et latéraux / ABS avec DEP
Sept places assises / Contrôle de climat avec climatiseur
ESP†† avec système antipatinage / 5 vitesses automatiques
Régulateur de vitesse / Déverrouillage à distance
Servodirection / Glaces, serrures et rétroviseurs électriques
Système de surveillance de la pression des pneus (SSPP)
Système antidémarrage / Capacité de remorquage: 1 588 kg
AM/FM/ lecteur CD/MP3 avec 6 haut-parleurs

CONSOMMATION :†
Ville – 12,9 L/100 km; Route – 9,0 L/100 km
XL7.CA

PROGRAMME SUZUKI**** POUR LES DIPLÔMÉS

SUZUKI.CA

SUZUKI
Un mode de vie!

3494190A

3494191

LES CONSOMMATEURS DEVRAIENT LIRE CECI: Les véhicules peuvent différer des modèles illustrés. *PDSF pour la Swift+ 2007 avec transmission manuelle (modèle H5MS5A7) / le Grand Vitara 2007 avec transmission manuelle (modèle LLN81S7) / le XL7 2007 avec transmission automatique (modèle 6E1D8A7). Frais de destination et de livraison (1 195 $ / 1 395 $ / 1 395 $), frais d'immatriculation, d'assurances, frais d'administration et taxes applicables en sus. **Offre d'une durée limitée s'adressant à des particuliers admissibles au crédit (S.A.C.) auprès de CrédiLink pour la location d'une Swift+ 2007 avec transmission manuelle (modèle H5MS5A7) / Grand Vitara 2007 avec transmission manuelle (modèle LLN81S7) / XL7 2007 avec transmission automatique (modèle 6E1D8A7) pour 60 mois. Taux de location de 1,8 % / 2,7 % / 1,8 %. Obligation locative totale de 10 693,25 $ / 21 387,96 $ / 24 790,55 $ incluant la mise de fonds initiale de 0 $ / 3 450 $ / 2 055 $, ou échange équivalent, avec kilométrage alloué de 100 000 km (0,10 $/km additionnel). 0 $ de dépôt de sécurité. Première mensualité payable à la livraison. Frais de destination et de livraison (1 195 $ / 1 395 $ / 1 395 $) inclus dans les mensualités. Les frais d'immatriculation, d'assurances, d'acquisition (350 $), d'administration, RDPRM (48 $ + taxes) et toutes taxes applicables sont en sus et sont payables à la livraison de même que la mise de fonds. ***Le financement à l'achat au taux de 0 % est disponible jusqu'à 60 mois seulement pour la Swift+ 2007, et jusqu'à 48 mois pour le Grand Vitara 2007 et le XL7 2007. Exemple: pour un emprunt de 10 000 $ à un taux d'intérêt annuel de 0 % pour un terme de 60 / 48 mois, les mensualités sont de 166,66 $ / 208,33 $. Le coût d'emprunt est de 0 $ et l'obligation totale est de 10 000 $. Un comptant initial peut être requis. ‡Suzuki Canada offrira à l'achat ou à la location une prime verte d'un montant de 500 $ pour la Swift+ 2007, de 1 000 $ pour le Grand Vitara 2007 et de 1 000 $ pour le XL7 2007. La prime verte de Suzuki est seulement applicable pour les clients de détail à l'achat, à la location ou dans le cadre d'une entente de financement sur la Swift+ 2007 (500 $), le Grand Vitara 2007 ou le XL7 2007 (1 000 $), concluent respectivement avec Suzuki Canada Inc entre le 3 juillet et le 31 août 2007. La prime verte de Suzuki inclut TPS, TVQ et toute taxe provinciale (si applicable). Certaines conditions s'appliquent. La prime verte est sujette à changement ou annulation sans préavis. ****Ces offres ne peuvent être combinées à aucune autre offre à l'exception du programme Suzuki pour les diplômés. Avec le programme Suzuki pour les diplômés, les diplômés récents de niveau collégial ou universitaire peuvent être admissibles à un rabais à l'achat ou à la location de certains modèles. †Consommation d'essence estimée d'après les critères de Transport Canada. ††ESP est une marque de commerce de Daimler-Chrysler AG. Les concessionnaires peuvent louer ou vendre moins cher. Voyez un concessionnaire participant pour tous les détails.

L'AUTO

PHOTOS PATRICK SANFAÇON, LA PRESSE ©

ON AIME

- La qualité d'assemblage plus soignée
- Le comportement routier toujours aussi amusant
- Le couple délivré par le moteur suralimenté

ON AIME MOINS

- Les rebondissements de la suspension sport
- Les tarifs pratiqués
- Le manque d'endurance du freinage

CE QU'IL FAUT RETENIR

- **Fourchette de prix :** 25 900 $ à 30 600 $
- **Garantie de base :** 48 mois/80 000 km
- **Consommation moyenne obtenue au cours de l'essai :** 9,2 L/100 km
- **Concurrentes :** Volkswagen Gti, Volvo C30 T5
- **Pour en savoir plus :** www.mini.ca
- **Moteur :** L4 DACT 1,6 litre suralimenté par turbocompresseur
- **Puissance :** 172 ch à 5500 tr/min
- **Couple :** 177 lb-pi entre 1600 tr/min et 5000 tr/min
- **Poids :** 1235 kg
- **Rapport poids/puissance :** 7,18 kg/ch
- **Accélération 0-100 km/h :** 7,21 secondes
- **Mode :** traction (roues avant motrices)
- **Transmission de série :** manuelle six rapports
- **Transmission optionnelle :** semi-automatique six rapports
- **Direction :** crémaillère
- **Freins avant/arrière :** disque/disque - ABS de série
- **Pneus :** 195/55R16 (monte de série)
- **Capacité du réservoir de carburant/ Carburant recommandé :** 50 litres/super

MINI COOPER S

Évoluer sans révolutionner

Même dans ses rêves les plus fous, BMW ne pouvait espérer mieux: 800 000 unités de la Mini produites en cinq ans. C'est 700 000 de plus que le constructeur bavarois estimait produire au moment du lancement de ce modèle. Soucieuse de surfer encore (et encore) sur la vague du succès, la marque bavaroise procède avec prudence à la mise à jour de ce modèle cette année pour satisfaire à de nouvelles normes de sécurité, mais aussi pour accueillir de nouveaux moteurs.

ÉRIC LEFRANÇOIS
BANC D'ESSAI
COLLABORATION SPÉCIALE

La Cooper, c'est bien. Mais la Cooper S, c'est mieux. C'est plus cher aussi, me direz-vous. Mais les 4700 $ qu'elle coûte de plus qu'une Cooper de base valent, croyez-moi, que vous suppliiez votre banquier de vous les avancer.

Héritière d'une lignée mythique produite dans les années 60, la S est, de loin, celle qui suscite le plus la convoitise. Pour la distinguer de l'autre Mini, la Cooper tout court, la S taille une brèche dans son capot pour mieux faire respirer ce qui se trouve en dessous; enduit de nickel le bouchon de son réservoir d'essence et les ouïes qui strient ses ailes avant; et ajoute un tuyau d'échappement (ça en fait donc deux). Elle grimpe aussi, mais en option, sur des pneus qu'on jurerait trop grands pour elle; et prolonge la ligne de son toit à l'aide d'un discret aileron.

Tous ces apprêts ne servent heureusement pas à maquiller un vulgaire exercice de style. Bien au contraire. Sous le survêtement sportif se dissimule une véritable athlète. La cylindrée du moteur est toujours la même (1,6 litre), mais l'origine est différente. Autrefois conçu par DaimlerChrysler, le quatre cylindres de la Mini porte désormais la griffe du lion de Belfort (Peugeot). Toujours monté en position transversale, ce moteur adopte des composantes spécifiques pour encaisser la puissance supplémentaire que lui procure le turbocompresseur auquel il est désormais boulonné en lieu et place du compresseur mécanique de type Roots autrefois patronné.

Dans les courbes au cours de cet essai, la Mini Cooper S se prête à tous les excès. Elle combine l'agilité d'un acrobate et la puissance d'un haltérophile.

À l'accélération, les 172 chevaux de ce moteur d'origine française enlèvent la Cooper S avec une fantastique vivacité. Généreux en couple, le moteur de la Cooper S est désormais mieux servi par une transmission manuelle mieux étagée et toujours aussi rapide. À noter que moyennant supplément (1390 $), une boîte semi-automatique à six rapports est désormais offerte.

Dans les courbes et les contre-courbes ondoyantes empruntées au cours de cet essai, la Mini Cooper S se prête à tous les excès. Il n'est pas exagéré de qualifier son adresse de diabolique. La Cooper S combine l'agilité d'un acrobate et la puissance d'un haltérophile. Et, bonne nouvelle, le revêtement de bitume parfois aléatoire du réseau routier local aura également permis de mettre en valeur l'excellente rigidité du châssis et la fermeté des éléments suspenseurs, qui la font parfois bondir sur les bosses. Rien de véritablement inquiétant tellement elle vous fait sentir que vous la tenez bien en main, mais tout de même lassant à la longue; surtout qu'il y a déjà les bruits de roulement à endurer. C'est pourquoi, nous vous suggérons de faire l'impasse sur cette option « Sport Package » (1200 $) dans laquelle figure cette suspension de bois. Celle-ci n'apporte rien de bon, si ce n'est des sautillements permanents de la caisse, des pertes de motricité que le coefficient d'adhérence soit élevé ou non; une tenue de cap aléatoire si la chaussée n'est pas parfaitement lisse comme un galet. Soyez aussi attentif: avant de lâcher prise, elle vous avertira gentiment en élargissant sa trajectoire en courbe. Si l'irréparable venait à survenir, les quatre disques qui composent son système de freinage se chargent de l'immobiliser – très – rapidement. Mais attention: n'attendez pas une intervention musclée de sa part à chacune de vos sollicitations puisque le freinage manque toujours de mordant et d'endurance.

La direction à assistance électrique se révèle toujours aussi agréable. Elle permet de ciseler les virages; de soigner ses trajectoires; de chatouiller le point de corde de chaque courbe. Neutre et extrêmement prévisible, cette Cooper S ne demande qu'à se plier à vos désirs. En ville, elle est tout aussi diabolique. Son court rayon de braquage combiné à son faible encombrement en font la compagne idéale pour déjouer les pièges de nos cités.

Toujours aussi mini

À bord, sur la question de la fonctionnalité, il y a encore beaucoup à redire. À commencer par les tirettes chargées d'incliner les dossiers: trop nerveuses et souvent coincées. On trouve également à redire sur les espaces de rangement, toujours aussi peu nombreux, sur les deux barrettes (l'une au pied de la console, l'autre grimpé au pavillon) composée d'une multitude d'interrupteurs pas toujours faciles à identifier, surtout quand il fait nuit noire; et sur le faible dégagement proposé aux braves qui prendront place à l'arrière. En dépit de sa faible hauteur, une personne comme moi, qui ne fait pas 1,85 m, peut se promener sous le hayon sans risquer de se faire polir le cuir chevelu. Cela dit, à moins de sacrifier les places arrière en rabattant les dossiers de la banquette, la Mini n'incite guère à faire des emplettes. Avec ses 150 litres de volume, le coffre avale à peine trois sacs d'épicerie. Cuisine minceur recommandée! Celui ou celle qui se glissera aux commandes aura d'autres préoccupations, par exemple trouver une position de conduite confortable, loin d'être une sinécure. La commande de réglage met du temps à se laisser apprivoiser et le dossier, trop plat, n'offre guère de maintien latéral, même dans sa forme la plus sportive (offerte en option dans le groupe Sport). La – seule – bonne nouvelle: le réglage de la colonne de direction fonctionne désormais sur les deux axes (hauteur et profondeur). De plus, le volant ne nuit pas à la lecture du compte-tours, qui se trouve juste derrière, pas plus qu'à l'atteinte des commandes d'essuie-glace et de clignotants, dont la constitution nous est apparue plus robuste que par le passé. Ne cherchez pas un levier ou un commutateur pour enclencher le régulateur de vitesse, celui-ci ne monte à bord que contre supplément (450 $). Idem pour l'ordinateur de bord (250 $), le changeur de disques compacts (700 $), les sièges chauffants (450 $), la sellerie de cuir (entre 1500 $ et 1900 $, selon la qualité). Même le dispositif Bluetooth figure sur la – coûteuse – liste des accessoires (750 $) proposés par Mini.

Une phrase, une seule, pour conclure: à quoi bon? À quoi bon s'offrir une coûteuse sportive? La Mini Cooper S est suffisamment exclusive, musclée et sportive pour nous vous faire vivre de grands frissons sans jamais véritablement nous inciter à constamment transgresser les limites imposées par le code de la route. Juste pour cela, elle vaut le détour.

COURRIEL
Pour joindre notre collaborateur : eric.lefrancois@lapresse.ca

0 % JUSQU'À 66 MOIS disponible à l'achat
SPECTRA 4 PORTES
à partir de 159 $(1) / MOIS
KIA MOTORS
Surprenez la route
5 ans de garantie
GARANTIE SANS SOUCI COMPLÈTE DE 5 ANS/ 100 000 KM
GARANTIE SUR LE GROUPE MOTOPROPULSEUR DE5 ANS /100 000 KM
ASSISTANCE ROUTIÈRE AVANTAGE PLUS DE 5 ANS / 100 000 KM SANS DÉDUCTIBLE
VILLE-MARIE KIA
3010, rue Hochelaga
514-598-8800
www.villemariekia.com
0 % JUSQU'À 48 MOIS disponible à l'achat
MAGENTIS
à partir de 274 $(2) / MOIS
(1) (2) Location 60 mois, taxes et frais d'acquisition en sus. Comptant (1) 2 160 $ (2) 3 995 $ (1) Transport et préparation en sus
3496350

BOÎTE VERTE

ALAIN MC KENNA
COLLABORATION SPÉCIALE
alain.mckenna@lapresse.ca

« Grâce à nos technologies de pointe et à nos quantités abondantes de grains et de céréales, le Canada est bien placé pour devenir un chef de file mondial en matière de production de biocarburants. »

— Stephen Harper, 5 juillet 2007

UNE HYBRIDE RECHARGEABLE FORD POUR LA CALIFORNIE

Le président du groupe Ford, Alan Mullaly, et son homologue d'un important producteur d'énergie californien, Edison International, ont annoncé la semaine dernière leur coopération en vue de perfectionner une technologie hybride rechargeable. C'est la première initiative du genre en Amérique du Nord, ont dit les deux hommes d'affaires. La pression est forte, sur la côte Ouest, en faveur de la mise en marché de véhicules en partie électriques, et à tout le moins rechargeables. Et les fruits de cette pression, exercée en partie par les environnementalistes et le gouvernement californien, mûrissent de jour en jour. Edison, qui alimente des dizaines de millions de foyers dans le sud de la Californie, veut prouver que sa production électrique est suffisante pour recharger des millions de véhicules électriques. Ford, de son côté, admet connaître des difficultés à concevoir une motorisation hybride rechargeable fonctionnelle. L'association des deux groupes devrait aider à régler ces problèmes, espère M. Mullaly.

UNE SMART FORTWO HYBRIDE DÈS OCTOBRE ?

PHOTO ALEXANDRA BEIER, REUTERS

Le groupe allemand DaimlerChrysler devance le lancement de deux de ses technologies automobiles les plus avancées. Sa berline de Classe E à moteur diesel Bluetec, qui récupère une bonne partie de ses émissions polluantes, sera mise en vente en Europe dès décembre. Deux mois plus tôt, le constructeur allemand entend aussi lancer la commercialisation d'une Smart Fortwo à motorisation hybride. Cette nouvelle est certainement un effet de l'annonce, par le groupe rival BMW, de la mise en marché de sa Série 1 équipée d'un alternateur/générateur permettant d'éteindre le moteur aux arrêts, un système appelé Start-Stop Technology. La Smart hybride sera capable d'effectuer cette même fonction, ce qui diminuera sa consommation de carburant de 10 à 15 % en ville. DaimlerChrysler estime la consommation moyenne de la Fortwo hybride à 4,3 litres aux 100 kilomètres.

UNE TRANSMISSION CVT POUR POIDS LOURDS MISE AU POINT AU QUÉBEC

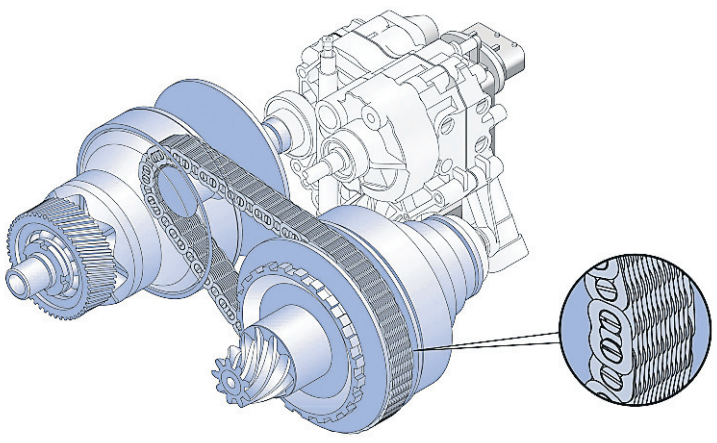

Technologies du développement durable Canada, une fondation créée par le gouvernement fédéral afin de concevoir de nouvelles technologies propres pour réduire la pollution au pays, vient d'accorder un financement de 48 millions pour 19 nouvelles technologies prometteuses. Parmi celles-ci, on retrouve une nouvelle technologie de pile au lithium-ion, un catalyseur réduisant les émissions des moteurs diesels et une transmission à variation continue (CVT) pour poids lourds. Cette dernière est une création de CVT Corp, de Saint-Mathieu-de-Belœil, en banlieue de Montréal, en partenariat avec Atelier d'usinage Côté et Audet. Les boîtes CVT ont déjà démontré leur efficacité du côté des véhicules de promenade, mais leur utilisation du côté du transport lourd est freinée par la relative fragilité de son mécanisme. CVT Corp estime pouvoir fabriquer une boîte CVT réduisant d'environ 25 % la consommation de carburant d'un tracteur, tout en réduisant d'autant ses émissions polluantes.

LIQUIDATION
DE DÉMONSTRATEURS À DES PRIX
IMBATTABLES

mazda 3 GX 2007

À PARTIR DE
179$
PAR MOIS
transport et préparation inclus

mazda 3 SPORT GS 2007

À PARTIR DE
225$
PAR MOIS
transport et préparation inclus

* Location 48 mois 20 000 km/année, 2 595 $ de comptant + taxes, assurances et RDPRM. Photos à titre indicatif seulement.

mazda 2-20
Où vous trouverez beaucoup plus vroum-vroum

ÎLE PERROT
1, BOUL. DON-QUICHOTTE
Mtl 514-875-1925 • 514-453-3333

DOLLARD-DES-ORMEAUX
3800, BOUL. DES SOURCES
Mtl 514-335-6331 • 514-685-5555

www.mazda220.com
PROGRAMME MAZDA POUR LES DIPLÔMÉS
GARAGE RECOMMANDÉ
3456775
3456777

HONDA
VÉHICULES D'OCCASION
Certifiés

Ils possèdent encore cette odeur de voiture neuve.

Des véhicules d'occasion certifiés sur lesquels vous pouvez compter. Chaque véhicule d'occasion Honda comprend une assurance garantissant que votre Honda vous procurera une tranquillité d'esprit pendant de nombreuses années. Découvrez tous les avantages des véhicules d'occasion Honda sur honda.ca.

4,9 % de financement (jusqu'à 36 mois) | 5,9 % de financement (jusqu'à 48 mois) | 6,9 % de financement (jusqu'à 60 mois)

- Garantie limitée de 6 ans, 120 000 km
- Inspection mécanique en 100 points
- Privilège d'échange de 7 jours ou 1 000 km

OFFERT EXCLUSIVEMENT SUR LES VÉHICULES SÉLECTIONNÉS CHEZ VOTRE CONCESSIONNAIRE HONDA

3493392A
3493394

PROGRAMME POUR DIPLÔMÉS
*Offre de fnancement d'une durée limitée par l'entremise de Services Financiers Honda sur approbation de crédit. À titre d'exemple, un financement de 15 000 $ à un taux de crédit de 4,9 %/5,9 %/6,9 % correspond à des paiements de 448,89 $/351,59 $/296,31 $ par mois pour 36/48/60 mois. Un versement comptant ou échange équivalent peut être requis. Le coût de l'emprunt est de 1 160,04 $/1 876,32 $/2 778,60 $ pour une obligation totale de 16 160,04 $/16 876,32 $/17 778,60 $. Les taxes, permis, assurances et immatriculations sont en sus. Les personnes récemment graduées d'un collège ou d'une université peuvent être éligibles au Programme pour diplômés Honda, soit un rabais de 750 $ sur certains modèles ("Offre"). Cette Offre ne s'applique pas aux ventes de flottes. 750 $ seront déduit du prix d'achat ou de location négocié après l'application des taxes ou peut être remis en argent comptant. Une partie de l'offre inclut un montant pour la TPS ou pour la taxe de vente provinciale (où celle-ci est applicable). Cette Offre ne peut pas être transférée. Honda Canada Inc. est juge de dernier ressort pour déterminer de l'application, de l'interprétation et de la satisfaction de toutes les conditions de l'Offre. Honda Canada Inc. se réserve le droit d'annuler ou d'amender cette offre en tout

BROSSARD HYUNDAI
www.brossardhyundai.ca
(450) 671-2225
8750, boul. Taschereau, Brossard

LE PLUS GRAND AU CANADA

TUCSON 2007 Transmission manuelle
LOCATION à partir de 200$** par mois / 48 mois
PDSF: 21 195$

COMPTANT	MENSUALITÉ
0$	319$ / 48 MOIS
5 540$	200$ / 48 MOIS

Les 3 premières mensualités à la location seront défrayées jusqu'à un maximum de 1 350$ Taxes incluses*.

3 MENSUALITÉS GRATUITES À LA LOCATION

SONATA GL 2008 Transmission manuelle
LOCATION à partir de 184$** par mois / 48 mois
PDSF: 22 295$

COMPTANT	MENSUALITÉ
0$	297$ / 48 MOIS
4 699$	184$ / 48 MOIS

Les 3 premières mensualités à la location seront défrayées jusqu'à un maximum de 1 350$ Taxes incluses*.

LES COUPS DE TÊTE DE L'ÉTÉ

HYUNDAI
5 ans/100 000 km
GLOBALE LIMITÉE. GROUPE MOTOPROPULSEUR.
PROGRAMME DE REMISE AUX DIPLÔMÉS
HYUNDAI

Toutes les marques de commerce sont la propriété de Hyundai Auto Canada Corp.
Les noms, logos, noms de produits, noms de caractéristiques, images et slogans Hyundai sont des marques de commerce appartenant à Hyundai Auto Corp., et sont utilisés sous licence. * Location 48 mois, 20 000 km/an, 0,10 $ du km excédentaire. Sujet à l'approbation du crédit. Transport et préparation. Frais d'acquisition inclus pour la Sonata et la Tucson. Taxes et RDPRM en sus. Photos à titre indicatif. Offre d'une durée limitée. Voir Brossard Hyundai pour les détails.
3478021

L'AUTO

Les périls venus des passagers

MATHIEU PERREAULT

LA RECHERCHE

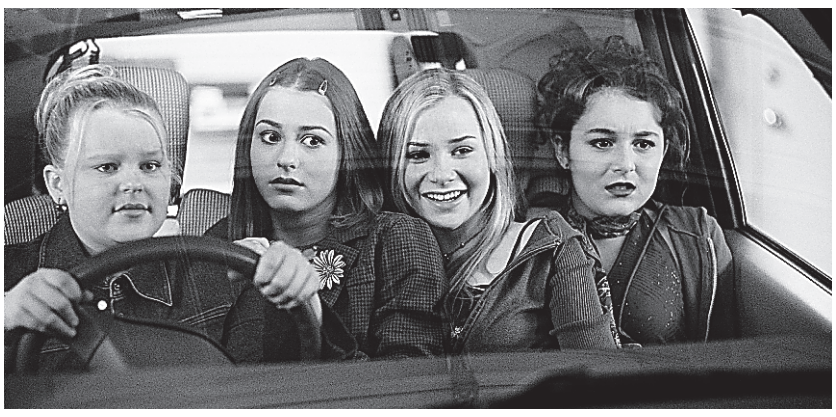

PHOTO MGM

Les jeunes automobilistes sont particulièrement susceptibles d'être influencés par un passager qui les encourage à conduire plus rapidement.

« Ne parlez pas au chauffeur pendant que l'autobus est en mouvement. » Cette consigne est affichée dans la plupart des autobus du pays. Une épidémiologiste australienne vient de montrer combien elle est pertinente.

Voyager avec un passager augmente de 60 % le risque d'accident avec blessés, a découvert Suzanne McEvoy, de l'Université de Sidney. Deux passagers ou plus doublent ce risque. Des voitures où étaient assis des passagers se retrouvaient dans environ le tiers des accidents.

« Le danger est particulièrement élevé pour les jeunes conducteurs, explique la psychologue australienne, en entrevue téléphonique. Ils ont une moins bonne capacité de refuser les distractions quand la conduite est délicate. Par exemple, ils ne vont pas nécessairement interrompre une conversation lors d'un virage à gauche dans une artère fréquentée, comme le feraient des conducteurs plus expérimentés. »

L'étude du Dr McEvoy, publiée dans la revue *Accident Analysis and Prevention*, n'a pu quantifier le risque accru que posent les distractions chez les jeunes, faute d'un nombre suffisant de cobayes. Elle a interviewé 1400 automobilistes qui s'étaient retrouvés à l'hôpital, à Perth, entre 2002 et 2004, à la suite d'un accident routier. L'entretien avait lieu quelques heures après l'accident, dès que les médecins jugeaient que le patient pouvait s'y prêter.

À titre de comparaison, parler dans un téléphone portable augmente de quatre fois le risque d'accident. « C'est beaucoup plus risqué que de parler avec un passager, dit le Dr McEvoy. Plusieurs auteurs ont avancé qu'un passager peut "lire" la route et interrompre la conversation quand la conduite est plus difficile. Une personne qui parle au téléphone à un automobiliste ne pourra le faire. Je pense que ça pourrait expliquer une partie de la différence. »

L'épidémiologiste australienne n'a pas réussi à voir de différence entre les téléphones « mains libres » et les autres. Mais elle est persuadée qu'elle existe. « C'est peut-être parce que différents modèles de mains-libres ont des effets différents. Peut-être que la numérotation est particulièrement problématique, et que les téléphones qui composent les numéros grâce à la reconnaissance de la voix sont la solution. Sinon, il faudrait envisager des systèmes qui coupent le moteur dès que le conducteur parle au téléphone. Ça serait une solution probablement difficile à imposer. Il faudrait qu'elle soit introduite par des compagnies d'assurances, en échange de primes réduites. On peut aussi penser que les systèmes d'avertissement des collisions diminueront les effets de la distraction. »

Certains chercheurs avancent que les automobilistes distraits conduisent plus lentement, pour compenser leur inattention. C'est la théorie de l'« homéostasie du risque » : un individu va toujours chercher à garder constant son niveau de risque. L'homéostasie du risque est à la base de l'idée que les systèmes de freinage ABS amènent les gens à conduire plus rapidement. « On entend souvent parler des gens qui ralentissent quand ils parlent au téléphone, admet le Dr McEvoy. Ça enrage beaucoup les autres automobilistes. Mais je ne crois pas que l'homéostasie du risque s'applique aux distractions, particulièrement chez les plus jeunes, qui n'ont pas encore accumulé beaucoup d'automatismes en conduite automobile. »

Dangereuses distractions

L'épidémiologiste de Sidney s'intéresse depuis une dizaine d'années aux distractions. « Il y a beaucoup d'études sur l'impact de la fatigue, de l'alcool ou de la vitesse sur les accidents routiers. Mais les distractions sont des situations beaucoup plus fréquentes. Il suffit parfois de changer de disque, particulièrement pour les jeunes conducteurs, pour qu'un accident survienne. Les distractions sont particulièrement difficiles à étudier parce qu'elles ne sont pas toujours mentionnées dans les rapports de police ou d'assurances. Par exemple, une célèbre étude américaine sur le sujet, qui concluait que 8,3 % des accidents sont causés par des distractions, manquait de données à ce sujet pour le tiers des 5000 accidents analysés. »

D'autres études ont tenté de quantifier le risque de l'inattention et des distractions. L'an dernier, des psychologues américains ont étudié la question en plaçant des caméras vidéo dans 100 voitures pendant un an (240 automobilistes y ont participé). Les auteurs ont découvert que trois fois sur quatre, un automobiliste quitte la route des yeux avant un accident. Pour les accidents évités de justesse, la proportion est de deux sur trois.

Des neurologues ont quant à eux avancé que l'immaturité de régions du cerveau liées à la socialisation, chez les jeunes adultes, accentuent l'influence des passagers sur le conducteur. C'est ce qui expliquerait que les jeunes automobilistes sont particulièrement susceptibles d'être influencés par un passager qui les encourage à conduire plus rapidement.

PRÉCISIONS

Dans un article publié lundi dernier dans le cahier Auto, nous écrivions que la SAAQ n'a pas de restrictions autres que le port de lunettes et des examens médicaux à intervalle rapprochés. En fait, il y a une douzaine d'autres restrictions, dont l'interdiction de conduire la nuit et l'obligation d'avoir une voiture équipée de commandes pour handicapés. Par contre, il n'y a pas de restrictions relatives au secteur où la conduite est permise (ville/campagne, limite de vitesse, proximité du domicile). Ces restrictions peuvent s'appliquer aux conducteurs de tout âge, mais elles sont particulièrement utiles pour les personnes âgées.

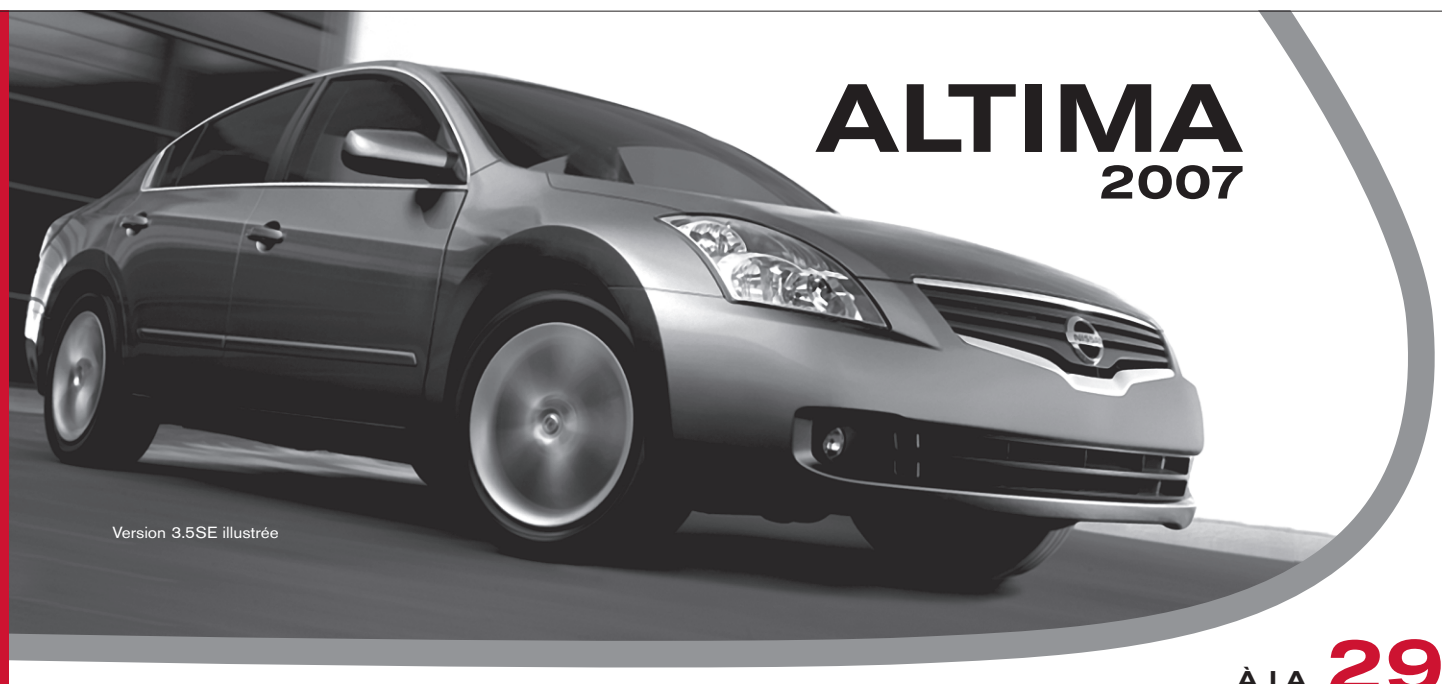

NISSAN ®

ALTIMA 2.5S 2007
FINI LES COMPROMIS :
• Chevaux et consommation d'essence en tête de sa catégorie[4]
• Démarrage par bouton poussoir • Clé intelligente
• Technologie Xtronic[MC] CVT qui améliore l'économie de carburant

À L'ACHAT PDSF À PARTIR DE 25 598 $ FINANCEMENT À PARTIR DE 1 % JUSQU'À 60 MOIS*. OU

À LA LOCATION 298 $ PAR MOIS / 48 MOIS† + 10 $/MOIS

MENSUALITÉS	COMPTANT INITIAL††
358 $	0 $
298 $	2700 $

Incluant transport et prélivraison de 1275 $

OBTENEZ UNE ALTIMA 3.5S COMPRENANT :
• Moteur V6 3,5 litres de 270 chevaux
• Système de contrôle de la traction
• Sièges avant chauffants

PLUS DE JALOUX AUX LITRES
OFFREZ-VOUS LA PUISSANCE ET L'ÉCONOMIE D'ESSENCE

À L'ACHAT PDSF DE 19 298 $ FINANCEMENT À PARTIR DE 1 % JUSQU'À 60 MOIS*. OU

À LA LOCATION 269 $ PAR MOIS / 60 MOIS†

MENSUALITÉS	COMPTANT INITIAL††
269 $	0 $
239 $	1675 $
219 $	2795 $

Incluant transport et prélivraison de 1200 $

SENTRA 2.0 2007
ENSEMBLE OPTION PLUS :
• Climatiseur et boîte automatique
• Tenue de route en tête de sa catégorie[3]
• 140 chevaux • Technologie Xtronic[MC] CVT qui améliore l'économie de carburant

Version 2.0S illustrée

À L'ACHAT PDSF DE 17 398 $ FINANCEMENT À PARTIR DE 1 % JUSQU'À 60 MOIS*. OU

À LA LOCATION 239 $ PAR MOIS / 60 MOIS†

MENSUALITÉS	COMPTANT INITIAL††
239 $	0 $
209 $	1695 $
199 $	2275 $

Incluant transport et prélivraison de 1150 $

BERLINE VERSA 1.8S 2007
COTE DE SÉCURITÉ[5] 5 ÉTOILES ★★★★★
ENSEMBLE OPTION PLUS :
• Climatiseur et boîte automatique
• Intérieur spacieux en tête de sa catégorie[2]

Version 1.8SL illustrée

VERSA À HAYON 1.8S 2007
PDSF À PARTIR DE 14 598 $
FINANCEMENT À L'ACHAT À PARTIR DE 1 % JUSQU'À 60 MOIS*.

GRANDE GAGNANTE DE L'ANNUEL DE L'AUTOMOBILE 2007, CATÉGORIE SOUS-COMPACTES.

CHOISISSEZ VOTRE NISSAN DURANT L'OFFENSIVE DE A À Z. FAITES VITE.

OUVERT JUSQU'À 21 H LES SOIRS DE SEMAINE‡ PROGRAMME POUR DIPLÔMÉS NISSAN ‡‡ nissan.ca 1 800 387-0122

3493033

†Offre de location disponible sur les modèles neufs 2007 de l'Altima 2.5S (T4RG17 AE00)/ Altima 3.5S (T4VG17 AA00)/Altima 3.5SE telle qu'illustrée (T4SG17 LD00)/ Sentra 2.0 avec l'ens. Option Plus (C4LG17 BN00)/ Sentra 2.0S telle qu'illustrée (C4RG17 AE00)/ berline Versa 1.8S avec l'ens. Option Plus (B4LG77 BN00)/ berline Versa 1.8SL telle qu'illustré (B4RG57 AA00). Mensualité de 298 $ /308 $ /368 $ /269 $ /281 $/ 239 $ /244 $ pour un terme de 48/48/48/60/60/60/60 mois avec acompte ou échange équivalent de 2700 $/2700 $/2995 $/0 $/0 $/0 $/0 $. Frais de transport et de prélivraison de 1275 $ /1275 $ /1275 $ /1200 $/1200 $/1150 $ /1150 $ compris. Pour un temps limité, 0 $ de dépôt de sécurité sur les modèles 2007 de l'Altima, Sentra et berline Versa. Basé sur une allocation de 24 000 km par année avec 0,10$/km extra. Taxes, immatriculation, assurances en sus. Frais d'inscription du contrat de 49$ incluant les frais d'inscription du RDPRM et obligations sur pneus neufs inclus. ††Le comptant initial est basé sur le prix de vente du véhicule comprenant les options, les accessoires, les frais de transport et prélivraison et est soumis à la TPS-TVQ. *PDSF de la l'Altima 2.5S (T4RG17 AE00)/ Sentra 2.0 avec l'ens. Option Plus (C4LG17 BN00) / Berline Versa 1.8S avec l'ens. Option Plus (B4LG77 BN00)/ Versa à hayon 1.8S (B5LG57 AA00) de 25 598 $ / 19 298 $ / 17 398$/ 14 598 $. Taux de financement à l'achat de 1% pour un terme jusqu'à 60 mois. Frais de transport et de prélivraison de 1275 $ /1200 $ /1150 $ /1150 $ taxes, immatriculation, assurances, frais d'inscription du contrat de 49 $ incluant les frais d'inscription RDPRM et obligations sur pneus neufs en sus. 2) Versa 2007/Sentra 2007 contre les concurrents de base 2007. 3) Sur une base comparative avec la compétition, la Sentra de Nissan est en tête de la catégorie des sous-compactes. 4) Sur une base comparative, l'Altima de Nissan est en tête decatégorie des véhicules hybrides pour la meilleure consommation d'essence. Sur une base comparative, la Nissan Altima est en tête de la catégorie des intermédiaires pour le plus de chevaux comparativement au 4 cylindres. 5) Cote de sécurité 5 étoiles attribuée à la Versa pour les essais de chocs latéraux de la NHTSA (National Highway Traffic Safety Administration) en 2006. La cote de sécurité 5 étoiles est la cote gouvernementale la plus élevée pour les essais de chocs latéraux. †, *Voyez votre concessionnaire pour tous les détails. Offres disponibles seulement chez les concessionnaires participants. Les concessionnaires peuvent fixer leurs propres prix. Les modèles illustrés sont à titre indicatif seulement. Le concessionnaire peut devoir commander ou échanger un véhicule. Les offres, disponibles uniquement auprès de Nissan Canada Finance pour un temps limité, sont sujettes à l'approbation de crédit, sont exclusives et ne peuvent être jumelées à aucune autre offre et peuvent faire l'objet de changement sans préavis. ‡Chez les concessionnaires participants. ‡‡Seuls les modèles neufs de la Versa, Sentra, Altima, X-Trail, Xterra et Frontier sont admissibles au Programme pour diplômés. Les noms, logos, noms de produits, noms des caractéristiques et slogans de Nissan sont des marques de commerce utilisées sous licence ou appartenant à Nissan Motor Co. Ltd. et/ou à ses filiales nord-américaines.
3493031A

L'ÉVÉNEMENT LA FIÈVRE D'ÉTÉ SATURN

SATURN

La grande liquidation des ION se poursuit.

0% DE FINANCEMENT À L'ACHAT POUR **72** MOIS SUR TOUS LES MODÈLES ION 2007§

Berline ION.2 XT 2007 de Saturn
AUT: 5.9 L/100 km (48 MI/GAL)°
VILLE: 9.2 L/100 km (31 MI/GAL)°

Modèle présenté: Berline ION.3 2007 de Saturn

Caractéristiques de série incluant:

• Glaces et rétroviseurs électriques • Clé avec fonction télédéverrouillage • Régulateur de vitesse • Panneaux de polymère résistant aux bosses • Garantie limitée 5 ans, 160 000 km sur le groupe propulseur¶

LOUEZ POUR SEULEMENT **175$**** TAUX DE LOCATION DE **2,2%**** **0$** COMPTANT À LA LOCATION DE TOUS LES MODÈLES ION 2007**

** LOCATION DE 48 MOIS D'UNE BERLINE ION.2 XT 2007, 0$ COMPTANT, 0$ DÉPÔT DE SÉCURITÉ, TRANSPORT EN SUS.

LA PROMESSE SATURN

GARANTIE LIMITÉE DE 5 ANS OU 160 000 KM SUR LE GROUPE PROPULSEUR¶
LE TRANSPORT DE COURTOISIE ET L'ASSISTANCE ROUTIÈRE^
EXPÉRIENCE D'ACHAT SANS TRACAS | PRIVILÈGE D'ÉCHANGE DE 30 JOURS†

Voyez votre détaillant Saturn et repartez avec votre ION pendant qu'il est encore temps !

PRIME GM POUR ÉTUDIANTS .ca

Saturn paiera vos deux premiers versements de location ou de financement à l'achat £.

Votre vieille voiture vous donne droit à une récompense.
Obtenez un rabais de 1 000$ sur un véhicule Saturn neuf admissible lorsque vous envoyez votre vieille voiture finir ses jours au ciel. Visitez carheaven.ca ou votre détaillant Saturn pour plus d'information♦.

autos-o-ciel

Votre expérience commence à **saturncanada.com**

SATURN

Saturn Saab de Laval
2800, boul. Chomedey
Laval
(450) 681-0028
www.saturnlaval.com

Mondial Saturn Saab
9415, Papineau
Montréal
(514) 385-7222
www.mondialsaturn.com

Saturn Saab de Brossard
5950, boul. Marie-Victorin
Brossard
(450) 672-2500
www.gravelauto.com

Saturn de Terrebonne
1295, Carré Masson
Lachenaie
(450) 964-1374
www.saturnterrebonne.com

West Island Saturn Saab
9775, route Transcanadienne
Ville Saint-Laurent
(514) 332-4424
www.westislandsaturn.com

Gravel Saturn Saab
1, Place Ville-Marie, # 11 180
Montréal
(514) 861-2000
www.gravelauto.com

Saturn de Blainville
249, boul. Seigneurie Ouest
Blainville
(450) 437-6317
www.saturnblainville.com

Saturn Saab de l'Île-des-Sœurs
1000, boul. René-Lévesque
Île-des-Sœurs
(514) 769-5353
www.gravelauto.com

3492768A

*Le transport de courtoisie et l'assistance routière sont aussi disponibles pendant 5 ans ou 160 000 km, selon la première éventualité. ^Le transport de courtoisie et l'assistance routière sont aussi disponibles pendant 5 ans ou 160 000 km, selon la première éventualité. Voyez un détaillant pour les conditions, restrictions et protections de la garantie limitée ainsi que pour les modalités d'assistance et de service à la clientèle. †Dans les 30 jours ou 2 500 km suivant la livraison, selon la première éventualité. ‡Ce que vous devez savoir: Prix d'achat de 13 899$ pour une berline ION.2 XT 2007 de Saturn. Le financement à 0% à l'achat est sujet à l'approbation de GMAC. Terme de 72 mois s'appliquant à tous les modèles neufs 2007 ION et réservé aux clients de détail et aux clients de parc admissibles seulement. Un acompte ou un échange et/ou un dépôt de sécurité peuvent être requis. La mensualité variera en fonction du montant de l'emprunt et de la valeur de l'acompte/échange. Par exemple: pour un emprunt de 10 000$ à 0% d'intérêt annuel, les mensualités seront de 139$ pour 72 mois. Le coût de l'emprunt sera de 0$. L'obligation totale sera de 10 000$. L'offre est sans intérêt et s'applique uniquement aux clients de détail qui prennent livraison d'un véhicule ION 2007 de Saturn entre le 7 juillet et le 31 octobre 2007. **Basée sur une location de 48 mois pour une berline ION.2 XT 1SA 2007 de Saturn. Un acompte ou un échange de 0$ est requis pour une mensualité de 175$. Aucun dépôt de sécurité n'est exigé. Le taux de location annuel est de 2,2%. L'obligation totale est de 8 416$. Sujet à l'approbation de crédit de GMAC. Limite annuelle de kilométrage de 20 000 km, chaque kilomètre excédentaire étant facturé 0,15$. Les dispositions précédentes constituent également un exemple de contrat de location. D'autres options de location sont offertes. **Les offres de location s'appliquent à tous les modèles neufs ION 2007 de Saturn achetés et livrés entre le 7 juillet et le 31 octobre 2007 et sont réservées aux clients de détail et aux clients de parc admissibles seulement. ***Le transport (1 100$) n'est pas inclus. La taxe sur la climatisation (100$), s'il y a lieu, l'immatriculation, la TPS, la TVQ, l'assurance, l'enregistrement, les frais d'administration, les frais liés à l'inscription au RDPRM/PPSA, les droits et l'équipement optionnel sont en sus. Préparation à la route incluse. **Les détaillants peuvent vendre/louer à moindre prix. Un échange entre détaillants peut être nécessaire. Voyez un détaillant, visitez saturncanada.com ou faites le 1 888 4SATURN pour les conditions et les détails. °Les données relatives à la consommation d'essence ont été établies d'après les méthodes d'évaluation de Transports Canada. Les données présentées sont celles de l'ION.2 à boîte manuelle. £Offre conditionnelle à l'approbation du crédit par GMAC. ♦Les véhicules remis à Autos-o-ciel doivent avoir été immatriculés et assurés sans interruption au cours des six derniers mois. Pour les conditions d'admissibilité, visitez carheaven.ca. GM se réserve le droit de modifier ou de mettre fin à ces offres et/ou au programme en tout ou en partie pour toute raison que ce soit et en tout temps, sans préavis. © 2007 Saturn Corporation. Saturn et ses logos sont des marques déposées de Saturn Corporation. Tous droits réservés.

L'AUTO

Un nombre record de Canadiens achètent des véhicules aux États-Unis

RAYMOND GERVAIS

Avec un dollar canadien avoisinant les 94 cents US, de plus en plus de Canadiens traversent la frontière pour faire l'achat de véhicules aux États-Unis.

L'an dernier, les Canadiens ont importé 112 826 véhicules du pays de l'Oncle Sam, une augmentation de 55 % par rapport à l'année précédente.

Les Canadiens achètent des voitures chez nos voisins du Sud essentiellement pour deux raisons. Avec le taux de change favorable, les consommateurs ont découvert que le prix des véhicules importés des États-Unis est généralement moins élevé qu'un véhicule identique vendu au Canada. Les consommateurs peuvent également se procurer un véhicule qui n'est pas disponible au Canada.

« Une nouvelle niche de l'industrie a été créée », soutient Brian Osler, président de la North American Automobile Trade Association, organisme à but non lucratif basé en Ontario représentant les concessionnaires qui se spécialisent dans la vente de voitures outre frontières.

« Les concessionnaires canadiens qui importent des véhicules des États-Unis peuvent refiler de véritables aubaines à leurs clients que ces derniers ne peuvent obtenir nulle part ailleurs ».

Une partie de l'augmentation du nombre de ventes est imputable à la sensibilisation et à la prise de conscience des consommateurs. Les gens ont réalisé qu'ils pouvaient économiser et agrandir leur choix de véhicules et ils demandent spécifiquement des importations américaines.

« Présentement, les avantages d'acheter un véhicule aux États-Unis sont innombrables », précise Stephen Bulyovsky, copropriétaire de Canadian Auto Associated, concessionnaire automobile de Guelph, en Ontario, qui se spécialise dans la vente de véhicules en provenance de l'étranger. « Une différence de 10 % ne paraît pas énorme à première vue, mais sur le prix d'une Porsche de 100 000 $, ça représente 10 000 $ en moins. C'est un exercice mathématique intéressant pour quiconque désire acheter une voiture. »

PHOTO BLOOMBERG

Toyota n'offre pas présentement la Scion au Canada et les Canadiens qui désirent se procurer le véhicule doivent transiger avec un concessionnaire qui importe des États-Unis.

Une autre raison d'acheter outre frontière est la grande variété des produits. Des options et même certains véhicules ne sont tout simplement pas disponibles au Canada. Quelques fois, un véhicule devient très en demande et il n'y en a pas suffisamment pour le marché canadien.

Par exemple, Toyota n'offre pas présentement la Scion au Canada et les Canadiens qui désirent se procurer le véhicule doivent transiger avec un concessionnaire qui importe des États-Unis.

« C'est très intéressant de posséder une voiture que personne d'autre n'a », reconnaît M. Bulyovsky. « Nous avons vendu plus de 100 Scion à des Canadiens jusqu'à maintenant et nous avons de la difficulté à répondre à la demande », ajoute-t-il.

COURRIEL
Pour joindre notre journaliste : rgervais@lapresse.ca

DE RETOUR! ENCORE UNE FOIS, TOUS PEUVENT PROFITER DU
PRIX FAMILIAL FORD.*

RIEN DE PLUS SIMPLE :
OFFRES EXCEPTIONNELLES

JUSQU'À 1 550 $ EN ALLOCATION DE LIVRAISON SUR UN GRAND CHOIX DE MODÈLES FORD 2007

0 % DE FINANCEMENT JUSQU'À 36 MOIS SUR UN GRAND CHOIX DE MODÈLES FORD 2007 ET 2008

BIENVENUE DANS NOTRE FAMILLE.

PDSC : 16 099 $¥

PDSC : 33 799 $¥

PDSC : 24 699 $¥

FOCUS ZX4 SE
ACHAT — Votre prix familial : 14 841 $†
FRAIS DE TRANSPORT EN SUS
LOCATION — 199 $/MOIS††
LOCATION 48 MOIS, MISE DE FONDS DE 1 750 $
FRAIS DE TRANSPORT INCLUS
0 $ DE DÉPÔT DE SÉCURITÉ

MUSTANG GT
ACHAT — Votre prix familial : 29 842 $†
4,9 % DE FINANCEMENT JUSQU'À 36 MOIS
FRAIS DE TRANSPORT EN SUS
LOCATION — 459 $/MOIS††
LOCATION 48 MOIS, MISE DE FONDS DE 1 000 $
FRAIS DE TRANSPORT INCLUS
0 $ DE DÉPÔT DE SÉCURITÉ

FUSION SE
ACHAT — Votre prix familial : 22 705 $†
FRAIS DE TRANSPORT EN SUS
LOCATION — 299 $/MOIS††
LOCATION 48 MOIS, MISE DE FONDS DE 375 $
FRAIS DE TRANSPORT INCLUS
0 $ DE DÉPÔT DE SÉCURITÉ

POUR VOTRE PRIX FAMILIAL FORD, VISITEZ FORD.CA OU VOTRE CONCESSIONNAIRE FORD

3492511A 3492176

www.ford.ca

Ford Bien pensé

ATTENTION DIPLÔMÉS 750 $ DE REMISE AUX DIPLÔMÉS

Photos à titre indicatif seulement. †Achat : Taux de financement de 0 % (Focus et Fusion) et de 4,9 % (Mustang GT) à l'achat jusqu'à 36 mois. Frais de transport de 1100 $ (Focus), de 1250 $ (Fusion ou Mustang) en sus. ††Location : Première mensualité et mise de fonds requises à la livraison. Frais de transport inclus. Des frais de 0,12 $ le km après 80 000 km et d'autres conditions s'appliquent. Immatriculation, assurances, taxes et frais d'inscription au RDPRM en sus. Ces offres s'adressent à des particuliers sur approbation de Crédit Ford. ¥Le concessionnaire peut vendre ou louer moins cher. Offres d'une durée limitée. Ces offres peuvent être annulées en tout temps sans préavis. *Le prix familial Ford est en vigueur uniquement du 1er juillet au 31 août 2007 chez les concessionnaires Ford Canada participants et s'applique à la plupart des véhicules Ford et Lincoln 2007 et 2008 neufs (à l'exception des véhicules suivants : Mustang Shelby GT 500, châssis-cabines Série F, fourgons tronqués et châssis nus Série E, camions LCF et poids moyens). Le véhicule neuf doit être commandé ou livré chez votre concessionnaire Ford ou Lincoln au plus tard le 31 août 2007. Le prix familial Ford exclut les frais de transport, d'immatriculation, d'assurances et d'enregistrement et toutes les taxes applicables. Le prix familial Ford est assujetti à des frais d'administration et à des frais de plein de carburant. Le prix familial Ford ne s'applique pas aux véhicules ayant droit à l'Assistance-compétitivité des prix, à la Réduction de prix aux gouvernements, aux primes ou allocations-livraisons pour parcs commerciaux, aux primes pour la location quotidienne ou au programme des ambassadeurs. Cette offre peut être combinée à la plupart des autres offres au détail de Ford Canada faites aux consommateurs en vigueur au moment de l'achat ou de la location. Certaines conditions peuvent s'appliquer. Détails chez votre concessionnaire Ford ou Lincoln ou au Centre de relations avec la clientèle Ford au 1 800 565-3673.

L'AUTO

Le corbillard de JFK en vente sur eBay

LUDOVIC HIRTZMANN
COLLABORATION SPECIALE

Le corbillard Cadillac qui a servi à transporter la dépouille du président Kennedy est en vente sur eBay. Ce corbillard a été mis plusieurs fois aux enchères et n'a pas encore été vendu. Le montant minimal pour l'acquérir semble trop élevé.

Au moins un million de dollars. C'est ce qu'il faudrait débourser pour acquérir le corbillard de JFK. Lors d'une mise aux enchères en mai, quelqu'un avait proposé la bagatelle de 900 000$. Pour le propriétaire, Arrdeen Vaughan, homme d'affaires américain, ce montant n'était pas assez élevé. Début juin, lors d'une autre vente, le client qui a fait la meilleure offre n'a pas dépassé cette fois 165 000$. Résultat, on peut toujours voir le véhicule sur le site internet eBay.

Peu après l'attentat de Dallas, le 22 novembre 1963, la dépouille du 35e président américain a été transportée du Parkland Memorial Hospital jusqu'au terrain d'aviation de Love Field. Le trajet, durant lequel Jacqueline Kennedy a accompagné son défunt mari, a été fait dans un corbillard Cadillac Miller-Meteor. Le cadavre de JFK a ensuite été déposé dans *Air Force One*, où était le vice-président Lyndon Johnson. Les autorités fédérales avaient demandé un corbillard à la maison funéraire O'Neal de Dallas. O'Neal avait pris livraison du Miller-Meteor lors de la convention des directeurs de maisons funéraires à Dallas en octobre 1963.

Le corbillard, un modèle de 1964 blanc et dont l'intérieur était équipé également de sièges en cuir blanc, disposait d'un moteur V8 de 340 chevaux à transmission automatique HydraMatic. Sur le site d'eBay, il est possible de visionner une quinzaine de clichés du célèbre corbillard. Le plus surprenant est que, si l'on en croit son propriétaire, le corbillard de JFK, a servi par la suite pendant sept ans à transporter d'autres clients. Il semble qu'Arrdeen Vaughan, qui a fait l'acquisition du corbillard en 1975, ait bien du mal à s'en séparer. Rien de vraiment étonnant, puisque l'homme d'affaires est revendeur de corbillards à Alvarado, au Texas!

POUR EN SAVOIR PLUS :
Le corbillard Cadillac
de John Fitzgerald Kennedy
(Item numéro 110 130 527 665)
www.motors.ebay.com
Arrdeen Vaughan automobiles
www.texashearseandlimo.com

Un rallye pour une bonne cause

ÉRIC DESCARRIES
COLLABORATION SPÉCIALE

Le 19 août prochain se déroulera la troisième édition du Rallye Sinaï. Il s'agit d'un rallye social dont le but est d'amasser des fonds pour l'hôpital montréalais Mont-Sinaï. Cet événement-bénéfice a été créé il y a trois ans par des amateurs de belles voitures qui voulaient profiter de leurs superbes sportives tout en amassant des fonds pour cet hôpital privé. Il y a trois ans, il y avait une trentaine de voitures au départ de ce rallye. Cette année, on en attend plus de 60.

La direction d'honneur a été confiée cette année à Mme Nadia Saputo, fille de Lino Saputo, entrepreneur montréalais bien connu dans le domaine des fromages et lui-même amateur et collectionneur de belles autos.

Le lancement de la campagne de promotion a eu lieu au restaurant Orange Julep du boulevard Décarie. Sur place, se trouvaient déjà des Porsche, Ferrari, Bentley, Aston Martin, Corvette, Mustang, Ford GT et autres voitures exotiques participant d'abord à un Concours d'élégance. Aussi présent, le pilote montréalais Mitchell Schwartz qui, au volant de sa Volvo P1800 bien usée des années 70, a terminé premier deux fois « grâce aux talents de navigateur de Roger Antebi », son copilote.

Le rallye, dont les « compétiteurs » ne connaîtront le trajet que le matin du départ de l'hôpital, devrait faire de 300 à 400 kilomètres vers l'ouest de Montréal. Les inscriptions se poursuivent (**www.sinairallye.org**). Mme Saputo précise que, même s'il s'agit d'un hôpital de confession juive, tous les participants intéressés, peu importe leur langue, origine ou religion, sont invités. « Nous essayons d'y impliquer toutes les autres communautés. C'est un événement-bénéfice des plus uniques en Amérique du Nord » souligne-t-elle tout en mentionnant qu'elle y participera au volant d'une Ferrari 340 Spyder « dont l'odomètre est défectueux, ce qui ne rendra pas la tâche facile ! ».

Il en coûte 5000$ par équipe pour participer à ce rallye, un montant qui peut sembler élevé mais qui, selon M. Larry Plotnick, président de l'année dernière, peut se trouver par l'entremise de commanditaires, comme le font la majorité des participants. « Pas besoin d'être riche ni de posséder une voiture exotique », précise-t-il. L'objectif visé est de 600 000$. Le prix pour les gagnants ? « Un prix symbolique » de nous dire Mitchell Schwartz, le double champion. Pourtant, il est de retour pour une troisième fois.

CALENDRIER RÉTROVISEUR - JUILLET

> 22 juillet – Exposition de voitures anciennes de Beaconsfield – **www.vaq.qc.ca**

> 23 juillet – Le groupe français Tractions sans Frontières, composé de Citroën anciennes, débarque au Québec pour le Raid des Caribous, un périple de 4000 km. Rassemblement à midi, devant La Pizzaiolle, 600, rue d'Youville, coin McGill, à Montréal.

> 28 et 29 juillet – 26e Granby International, Granby, Parc du Lac Boivin, un des plus grands rassemblements de voitures anciennes au pays – **www.vagi.qc.ca**

Berline/Coupe Civic DX 2007

Taux de financement à l'achat à partir de 2,9%†

Prix de location à partir de 198$* par mois/48 mois

Incluant 96 000 km
Transport et préparation en sus

COUPE CIVIC DX ILLUSTRÉS

DE SIGI LTÉE Honda
1124, RUE DE BLEURY, MTL.
(514) 879-1550

266, BOUL. CURÉ LABELLE
(450) 625-1953
STE ROSE Honda LAVAL

3495072A

Visitez nos sites internet pour voir nos promotions : www.hondadesigi.com et www.hondasterose.com

*Les offres de location-bail sont faites par Honda Canada Finance Inc., sur acceptation du crédit. Cette offre porte sur les véhicules neufs 2007 mentionnés ci-après. Période de location de 48 mois. Pour les véhicules, sont identifiés : a) le paiement mensuel, b) le montant initial requis ou échange équivalent, c) le montant au terme de la location. Berline Civic DX 5 vitesses (modèle FA1527E) : a) 198 $, b) 3 191 $, c) 12 695 $. Coupe Civic DX 5 vitesses : a) 198 $, b) 3 318 $, c) 12 822 $. Franchise de kilométrage de 96 000 km; frais de 0,12 $ le kilomètre excédentaire. †Financement : 2,9 % pour 48-60 mois, 3,9 % pour 72 mois. Excluant les modèles Si et Hybride. Transport et préparation inclus en location seulement. Frais de publication, taxes, immatriculation, assurance et frais d'administration en sus. Le prix de location des concessionnaires peut être inférieur. Offre d'une durée limitée. Photos à titre indicatif. L'offre n'est pas transférable et ne peut être jumelée. Voyez votre concessionnaire pour plus de détails. Valide seulement chez vos concessionnaires participants. Offre d'une durée limitée sujette à changement sans préavis par le manufacturier.

HONDA

Débridée.

La toute nouvelle G et ses 306 chevaux.

La toute nouvelle G35 2007
À partir de 39 990 $

Taux de financement à l'achat de 3,9% sur toute la gamme 2007 d'Infiniti

La toute nouvelle berline G35 2007 d'Infiniti. L'ingénierie devient chimie. Entièrement redessinée, des phares avant jusqu'aux embouts du pot d'échappement. Vous ne regarderez plus jamais une voiture de la même façon. 306 chevaux. Sellerie de cuir avec garnitures intérieures en aluminium brossé inspiré du papier japonais traditionnel. De plus, elle est livrable avec une longue liste de technologies comme le système Bluetooth[MD], la reconnaissance vocale, le Studio sur roues[MC] de Bose[MD] et la traction intégrale ATTESA ET-S[MC], un des systèmes de traction des plus évolué au monde. Pas surprenant qu'elle ait été nommée parmi les « 10Best » par le magazine « Car & Driver ». Pour en savoir plus sur la toute nouvelle G, visitez infiniti.ca.

FX35 2007 d'Infiniti
À partir de 54 900 $

M35x 2007 d'Infiniti
À partir de 59 900 $

FX35	548$ par mois sur 36 mois	3,9% Financement à la location avec comptant de 6700 $. Frais de transport et de prélivraison en sus.

Option de dépôts de garantie multiples.

M35x	658$ par mois sur 36 mois	3,9% Financement à la location avec comptant de 7200 $. Frais de transport et de prélivraison en sus.

Option de dépôts de garantie multiples.

3493018A

Berline G G35x Coupé G M35 M35x M45 FX35 FX45 QX56 infiniti.ca

INFINITI

Infiniti de Brossard
9005, boul. Taschereau
Brossard (Québec)
(450) 445-5799

Infiniti Laval
305, boul. Saint-Martin Est
Laval (Québec)
(514) 382-8550

Meridien Infiniti
4000, rue Jean-Talon Ouest
Montréal (Québec)
(514) 731-7977

Spinelli Infiniti
345, boul. Brunswick
Pointe-Claire (Québec)
(514) 697-5222

Offre de location pour les nouveaux FX35 2007 (F6SG77 AA00) / M35x 2007 (A4XG77 AA00). Taux de financement à la location de 3,9 % / 3,9 % pour un terme de 36 mois. Mensualités de 548 $ / 658 $, comptant de 6700 $ / 7200 $, frais d'enregistrement RDPRM de 77 $, première mensualité, frais de transport et de prélivraison de 1630 $/1695 $ requis à la livraison. Aucun dépôt de garantie. Location basée sur une allocation annuelle de 24 000 km / 20 000 km avec kilométrage additionnel à 0,15 $ le km (0,10 $ le km si une entente est conclue au début de la location). Des offres ne requérant aucune mise de fonds initiale sont aussi disponibles. Total des frais de location : 26 428 $ / 30 888 $. Taxes, assurance, immatriculation et frais d'enregistrement RDPRM en sus. Offres de financement sur tous les modèles neufs 2007 d'Infiniti. Exemple représentatif de financement pour la berline G35 (G4TG77 AA00) : 39 990 $ à 3,9 % par an sur 36 mois équivalent à 1179 $ par mois. Frais de financement de 2449 $ pour une obligation totale de financement de 42 440 $. L'offre est disponible uniquement auprès des Services financiers Infiniti pour un temps limité, sujet à l'approbation de crédit, ne peut être jumelée à aucune autre offre et peut faire l'objet de changement sans préavis. PDSF des modèles illustrés : 39 990 $ sur la berline G 2007 (G4XG77 AA00) / 54 900 $ sur le FX35 2007 (F6SG77 AA00) / 59 900 $ sur la nouvelle M35x 2007 (A4XG77 AA00). Frais de transport et de prélivraison de 1630 $/ 1630 $ / 1695 $, taxes, immatriculation, assurance, obligation sur pneus neufs et frais d'enregistrement RDPRM en sus. Les roues peuvent différer de celles illustrées. Les concessionnaires peuvent fixer leurs propres prix. Voyez votre concessionnaire Infiniti le plus près pour connaître tous les détails.

L'AUTO

Skoda vise le million d'unités

On peut s'attendre à ce que la marque tchèque Skoda devienne éventuellement un joueur important de l'industrie automobile, le constructeur visant une production annuelle de plus d'un million de véhicules par année dès 2015, si l'on se fie à *Automotive News*. L'année dernière, cette filiale de Volkswagen a construit plus de 500 000 unités, principalement pour le marché de l'Est européen. Skoda est la troisième marque en importance du groupe Volkswagen après VW et Audi et représente 10% de la production du groupe. Les premiers marchés visés sont la Russie, l'Inde et la Chine. Même si les produits Skoda ont déjà été vendus au Canada dans le passé, le constructeur n'a aucune intention de pénétrer le marché du Canada, des États-Unis ou du Brésil.

- Éric Descarries, collaboration spéciale

PHOTO PETR JOSEK, REUTERS

Des voitures sortent de l'usine Skoda à Mladá Boleslav, à 40 km au nord-est de Prague, en République tchèque.

LES MEILLEURES OFFRES DE LA SAISON

GRANDE LIQUIDATION

0% de financement à l'achat jusqu'à 60 MOIS sur la plupart des modèles 2007[1]

VIBE

Moteur VVT-I 4 cyl. 1,8 L à DACT de 126 HP • Volume utilitaire de 1 533 L (sièges arrière rabattus) • Climatisation • Rétroviseurs à réglage électrique • Phares antibrouillard • Banquette arrière à dossier divisé 60/40 rabattable à plat • Lecteur CD • Colonne de direction inclinable • Tapis protecteurs avant et arrière fini moquette • Longeron de toit • Roues de 16 po • Chauffe-moteur

LOCATION 48 MOIS

219$[2] Comptant : 2 950 $

284$[2] Comptant : 0$

Préparation et frais de transport de 1 160 $ INCLUS

VILLE[3] : 7,9 L/100 km
ROUTE[3] : 5,9 L/100 km

PONTIAC CARBUREZ À L'ÉMOTION

PONTIAC BUICK GMC

GM Canada — LA GARANTIE DE 160 000 KM DE GM
LA MEILLEURE PROTECTION AU PAYS
160 000 KM 5 ANS SUR LE GROUPE MOTOPROPULSEUR GARANTIE LIMITÉE[5] + 160 000 KM 5 ANS AVEC TRANSPORT DE COURTOISIE[4] + 160 000 KM 5 ANS AVEC ASSISTANCE ROUTIÈRE[4]

autos-o-ciel une histoire d'auto qui finit bien — Obtenez 1000$ pour votre vieille voiture.
Pour les conditions d'admissibilité, visitez autos-o-ciel.ca

PRIME GM POUR ÉTUDIANTS .ca — GM paie les 2 premières mensualités[5] !

OFFRESPONTIAC.CA

3496703A

L'Association des concessionnaires Pontiac•Buick•GMC du Québec suggère aux consommateurs de lire ce qui suit. Offres d'une durée limitée, réservées aux particuliers, s'appliquant au modèle neuf 2007 suivant : Vibe (2SL26/R7A). Le modèle illustré comprend certaines caractéristiques offertes en option à un coût additionnel. Conditionnel à l'approbation de crédit de GMAC. Les frais liés à l'inscription au Registre des droits personnels et réels mobiliers et droits sont en sus et payables à la livraison. 1. Taux d'intérêt à 0 % sur le financement à l'achat de la Vibe 2007 pour un terme allant jusqu'à 60 mois, sur approbation de crédit de GMAC seulement. 2. À la location, paiements mensuels basés sur un bail de 48 mois. Frais de transport et préparation inclus. Frais d'immatriculation, assurance et taxes en sus. Frais de 15 ¢/km après 80 000 km. Première mensualité exigible à la livraison. 0 $ de dépôt de sécurité. 3. Cote de consommation telle que publiée dans EnerGuide par Ressources naturelles Canada pour la Vibe avec boîte manuelle 5 vitesses. 4. Selon la première éventualité. Les camions poids moyen sont exclus. 5. La GMCL effectuera les deux premiers versements mensuels des contrats de location GMAC d'une durée de 24 à 60 mois seulement, jusqu'à concurrence de 600 $ par mois (taxes comprises). Sinon, la GMCL effectuera les deux premiers versements mensuels des contrats de financement GMAC d'une durée maximale de 72 mois seulement, jusqu'à concurrence de 600 $ par mois (taxes comprises). L'offre s'applique aux contrats de financement avec GMAC et conditionnel à l'approbation de crédit de GMAC. Les frais de permis, d'assurance, d'immatriculation et d'administration ne sont pas compris et pourraient être exigibles au moment de la signature du contrat. Ce programme n'est pas offert aux personnes qui ont déjà bénéficié d'un autre programme pour étudiants/diplômés de la Carte GM, de prime pour étudiants (primegmpourletudiants.ca) et de GM Mobilité. Le concessionnaire peut offrir un programme inclusif d'achat ou de location, à l'exception des programmes de La Carte GM, de prime pour étudiants (primegmpourletudiants.ca). Ces offres sont exclusives et ne peuvent être combinées avec aucune autre offre ni aucun autre programme inclusif d'achat ou de location, à l'exception des programmes de La Carte GM, de prime pour étudiants (primegmpourletudiants.ca). Ces offres sont exclusives et ne peuvent être combinées avec aucune autre offre ni aucun autre programme inclusif d'achat ou de location, à l'exception des programmes de La Carte GM, de prime pour étudiants (primegmpourletudiants.ca) et de GM Mobilité. Le concessionnaire peut louer à un prix moindre. Un échange entre concessionnaires peut être requis. **Pour de plus amples renseignements, passez chez votre concessionnaire participant, composez le 1 800 463-7483 ou visitez gmcanada.com.**

VÉHICULES AUTOMOBILES 500

501 AUTOMOBILES

ACURA RSX Premium 2002, aut., argent, cuir, toit; 8 pneus. 1 proprio. 128 000 km. Exc. état. 12 900 $. 514-296-5696.

AUDI A4 03, 1.8T traction avant, aut., 93 000 km, gar. certifiée 12/08,17 500 $, **514-994-0239**

AUDI A4 1.8T Quattro 04, aut., 47 000 km, argent, femme proprio, 24 500 $, 514-941-8055.

AUDI Quatro 2004, 3.0 l, noir/noire, gar. Audi 160 000 km avec toutes options, radio/CD Bose, 28 000$ et /ou 560$/mois + taxes 514-940-1911

BMW 323 i 99, 133 000 km, argent, 5 vit., 8 pneus, toit, a/c, Excellente condition. 13 000$. 514-898-4108 ou 514-285-8620.

BMW 325 I 03, A1, tout équipée, aut., pneus hiver, femme proprio. 26 000 $ **514-231-9814**

BMW 325xi 02, 4WD, bleu, cuir beige, 130 000km, méc. A1 doit vendre 18 000$ 514-802-4334

BMW 328 I 2000, man., tout équipé, bleu, 58 000 km, toit ouvrant, cuir, 16 900$. Loc. Park Av., Stéphane: **514-212-3451**

BMW 330XI, 2001, exc. état, tout équipée, 165 000 km, 5 mags, 8 pneus, porte-bagages BMW, 17 500 $, 514-817-6099.

BMW 545i 2004, argent/noir, tout équipée, 65 000 km, 8 pneus, 49 000$ **514-713-8204**

BMW 745i 2002, aut., nouveau modèle, 97 000km, tout équipée GPS, 4 pneus d'hiver neufs, **819-384-2995.**

BMW M3 cabriolet, 06, man., blanche, int. rouge, comme neuve. Paul Caya, 514-591-4411

BMW Z3 00, bleu topaz, 2.8L, man., 52 000 km, plusieurs options, 29 500$, 450-662-3023

BMW Z4 2003, steptronic, noire, gr. sport, 44 000 km, 31 900 $. 514-235-4313, 450-475-6786.

BUICK Regal LS 03, aut., 4 ptes, V6, ext./int. beige, équipée, anti-dérapage, A1, 120 000 km, **11 000 $, 514-994-8105**

CHRYSLER Sebring 2002 convertible; 100 000 km. 10 900 $. **514-945-6209**.

CORVETTE Z06 2007 neuve, noire, navigation, roues alu. ☛Via Route ☎514-521-5771

FORD 2006 Mustang convertible, rouge, 31 000 km, aut., 30 995 $. **514-990-1451 blainvillenissan.com**

FORD Focus ZTW 2003, man., 134 000 km fam, tout équipée, 7400 $, 514-895-2302.

FORD Mustang GT 01,aut. tout équipé, méc. A-1, 71 000 km, propre, 12 500$, 450-585-7129

HONDA 2005, civic SE, aut. 14 700 km certifié, 15 995$. antirouille, **514-990-1451 blainvillenissan.com**

HONDA Accord 99, aut., 4 ptes, 83 000 km, tout équipée, cuir, toit, 8 000$ **514-642-8079**

HONDA CIVIC 2004, manuel, gris, a/c, 8 roues, 43000 km, **12 750 $, 514-652-9941**

HONDA Accord EX V6 '98, cuir aut., 4 ptes, équipée A à Z, IMPEC! historique complet, 152 000 km, 8 500$, **450-699-7731**

HONDA Civic SE 04, 6 vit., a/c, 57 000 km, gris métallique, Robert Lebeau 514-947-5956.

HONDA Civic SI 03, noire, man. a/c, toit , mags 17" jupe ,système son, 1 seul proprio, méc.A-1, 11 900$ nég. 450-229-0384

JAGUAR XK8 CABRIOLET '04 70000 km, bleue,service Jaguar 44 900 $, 514-945-2224 crtr

KIA Magentis 2007, 13 000 km, aut. tout équipée, blanche, impec. comme neuf, succes-sion19 500$ nég. 450-433-0780

BMW MINI **LAVAL**
Taux d'intérêt à partir de 2.9 %

BMW
07 323i 16 000 km **38 900$**
04 325cia 45 000 km **34 900$**
04 325cicab 73000km **41 900$**
04 325ia 48 500 km **30 900$**
04 325xi 61 000 km **30 900$**
04 330cicab 59000km **48 900$**
04 530i 59 000 km **45 900$**
04 530ia 25 000 km **48 900$**
06 530ia 64 500 km **54 900$**
04 545ia 66 500 km **51 900$**
04 X3 2.5L 67 000 km **34 900$**
03 X5 3.0L 72 000km **36 600$**
04 X5 4.4L 71 000km **45 900$**
04 X5 3.0L 58 000km **42 900$**
03 Z4 2.5L 45 000 km **36 900$**
03 Z4 3.0L 56 000 km **39 900$**

MINI
03 Cooper 26 500 km **19 900$**
05 Cooper 39 000 km **24 900$**
02 Cooper S 65500km **21 900$**
03 Cooper S 54000km **23 900$**
04 Cooper S 69900km **25 900$**

Plus de 75 véhicules en inventaire
bmwlaval.com
minilaval.com
1-888-218-1999
Le plaisir commence ici.

MAZDA 3 GT Sport 2006, atch-back, 5 vit, toit, tout équipée, seulement. 17 142 km 19 895 $. **Coiteux Hyundai,514-521-3201**

MAZDA Miata 99, man., originale,, 2 toits, 56 000 km, noire, 13 850 $, 450-659-5471

MAZDA RX8 GT 04, cond. A-1 cuir chauffant, phares xénon, 9 hauts-parleurs, 6 vit., 103 000 km, 18 500$. 819-475-6196.

MERCEDES 03 C240, argent, cuir noir, toit, mags, 76 000km, impec. 24 900$. 450-719-0505

MERCEDES 320 SL 1995, 2 toits, 163 000 km. Pas d'hiver. 20 500 $. Privé. 450-699-0875.

MERCEDES 560 SL 87, décapotable, vérifié concessionnaire A-1, 15 000 $ nég., jour: 819-623-6868, soir: 819-585-2597

MERCEDES BENZ S500 1997, gris pâle, 4 ptes, V8, impec., pas d'hiver, seulement 82 000 km, 20 900 $, 514-944-5571

MERCEDES C230 02, argent 100 000 km, gar. jusqu'à avril 2008, 15 800 $, 514-393-5783

MERCEDES C240 Classic '02 89 000 km, noire, excellente cond. 18 900 $. 514-943-1898.

MERCEDES E320 4 Matic 02, tout équipée,108000km.,cd, aut. a/c, 22 700$ nég. **514-214-0729**

MERCEDES S320V 99, aut., 89 000 km, noir/noir, cuir, toit ouvrant, vitres teintées, jantes en magnésium, sièges chauffants, lecteur 6CD, pneus d'hiver sur jantes, entretien rigoureux, 25 000 $, 514-995-2002.

MERCURY Grand Marquis LS 2001, 41 000 km, tout équipé sauf cuir, 11 500$ **514-942-6954**

MINI Cooper S 06, 30 000 km, man. 6 vit., cuir, toit,gar. 28995$, St-Basile Toyota 450-653-1003

NISSAN 2003 350Z 6 vitesses, 68 000 km, noire, int, orange, 28 995 $. **514-990-1451 blainvillenissan.com**

NISSAN 2005 Altima 2.5S, 22 000 km certifié, impeccable, 18 995 $, **514-990-1451 blainvillenissan.com**

NISSAN Altima 2005, 2.5S Extra, 27 000 km, tout équipée, 17 700 $, ☎ **450-743-4952. Paget: 1-888-287-5097.**

PORSCHE 911 Carrera Cabrio 1999, 86 000 km, grise, mags 18 po. 37 000 $ 514-572-2391.

PORSCHE 911 Carrera cabriolet 99, 2 toits, noire, int. brandy, Edition Spéciale 966, jamais sorti l'hiver, 60 000 km, 4 pneus neufs, **819-386-1357**

PORSCHE Boxster 2006 man. noir 10 150 km. Pas d'hiver. Tout équipé + extra. 1 proprio (août 2006). Offre exceptionnelle 68 000 $. 418-803-8037

PORSCHE Turbo 911 Carrera 4 01, aut., gris foncé, auto de la Floride. **514-237-2672.**

SAAB 9-3 99, 185 000 km, marine, int. beige, conv., un propriétaire. 9750 $ **514-799-7700**

SMART FORTWO 05, Pulse, 2 tons: noir/vert, 56 300 km, 15 850 $,crtr. 450-659-5471

SUZUKI Swift+, 2004, aut., gris, 29 000 km, démar. dist., 1 seul proprio, 11 500 $. **514-973-2597**

TOYOTA Camry 2004, 6 cyl., 60 000 km, exc. état, 15 900 $ + taxes, ferme, **514-582-6197.**

VOLKS Cabrio 1998 GLS, A-1, man., noir, tout équipé, 135 000 km, 9300 $, 514-779-6902

VOLKS Cabrio GLX 01, 5 vit., vert, cuir, a/c, 6 CD, mags, toît élect. A+,12 700$ **514-573-8404**

VOLKS GOLF 2003, man., gr. élect., 103 000 km. ☛Via Route ☎514-521-5771

VOLKS Jetta 1.8 T, 02, cuir, toit, démar, 5 vit. grise, mags 17", a/c impec., 514-941-0998.

VOLVO C70 conv. 99, aut., vert, Bose 3 CD, km: autor., originale, A1,13 900 $,514-573-8404

VOLVO
Plusieurs modèles
Révisés et garantis
Garage Blainville
450-434-1169
www.servicevolvo.com

VOLVO S60 2.5T turbo 2004, 82 000 KM, 17 900 $ **Auto Avodic 514-381-5292**

VOLVO S60R AWD 05, man., 6 vit., 300HP, 31 500 km, bleu, cuir, 36 900 $, 514-298-2912.

VOLVO S70 99, man. 210 000 km, gris, tout équipée sauf toit ouvrant, 6950 $. 514-946-2663

VOLVO S80 sedan 2004, 98 000 km, aut., tout équipée, 4 pneus d'hiver neufs, beige, impeccable. Un seul proprio. 26 000 $. Cell.: 514-209-0685, rés.: 450-226-6969, bur.: 450-433-8918 poste 229.

VOLVO XC70 Cross Country 2004, 100 000 km, 19 400 $ **Auto Avodic 514-381-5292**

502 VÉHICULES 5000 $ ET MOINS

AUBAINE! PONTIAC Sunbird 1988, méc. A1, 179 000 km, 8 pneus, 600 $, **514-692-2473**

BUICK Regal LS 98, 138000 km, a/c, très propre, siège chauffant. 5000$. 450-445-0068

CADILLAC de ville 92, 165 000 km, méc. A-1, vente cause décès, 3600 $, 450-625-8435.

CADILLAC De Ville Elégance 1997, 194 000 km, 4000 $ nég. 450-463-9933.

CAVALIER 99, aut. 115 000 km tout équipé, pas de rouille. Liquidation 3499 $ **514-793-1541**

DODGE Grand Caravan 96, 3.8 L, propre, 245 000 km, 1 proprio, 3200$. 514-992-6137

DODGE Grand Caravan SE 99, 3.3l, 208 000 km, tout équipée, 7 pass., 3500$ 450-664-5147.

GMC Savana allongée 98, V-8; 180 000 km, 3995 $, **514-945-6209.**

GRAND AM SE 2000 , 4 ptes, aut., 4 mags, 278 300 km. méc. A1, 2 500 $;**514-942-5197**

HANDICAPÉ Astro 90, adaptée pour chaise roulante (lift), a/c, bleu; 2 950 $; **450-246-3770**

HONDA Civic DX 96, aut., a/c, 189 000 km, 2 ptes, argent, bon état. 3900$, 450-622-8957

HYUNDAI Accent 2001, aut., hatchback, 46 000 km, anti-démarreur 4900$ **514-510-6255**

HYUNDAI Accent GS 02, man. A1, 100 000km, toit ouvrant, aileron, 4000 $ 514-254-5985

MAZDA PROTEGÉ SE 1999 aut., 145 000 km, argent, a/c, très bien entretenue (factures), amortisseurs neufs, 1 seul proprio., 4950 $ nég. **514-362-1904**

MERCEDES 230 1978, 2.3L à essence, propre, originale, 146 340 km, 3995 $. Vente rapide. 418-622-6251. Québec.

PLYMOUTH Voyager 1997 150 000 km, tout équipé, 2300 $ **514-322-0436**

PONTIAC Sunfire 98 aut. noire, 165 000 km, 4 ptes, a/c, 2300 $, **514-259-5402.**

SWIFT '93, 3 ptes, 5 vit., A-1, 110 000 km, 1350$, 514-586-9755. swift.93@hotmail.com

VOLKS Cabrio 92, man., méc. A1, 155 000 km, pas d'hiver, propre, 3900$, **514-880-3222.**

VOLKS Golf 1992, man., 85 000 km, exc. état, 2800 $, 514-334-7200 après 13h.

VOLKS Golf 92, 4 ptes, 8 roues, 260 000km, toit, radio AM/FM CD, 500$ **514 952-6402**

VOYAGER 2000, 120 000 km, tout équipé, pas de rouille. Liquidation 4299 $ **514-793-1541**

504 CAMIONS, JEEPS FOURGONNETTES

2002 Ford E-150, 4.2L, A/C, 111 000 km, excellente condition. 514-264-9755.

DODGE Caravan 06, argent bal. loc. avril 2010, dossier d'entretien, nég. Julie **514 522-5050**

GMC YUKON XL, 04, 58 000 km, TV, toit, impeccable, Paul Caya, 514-591-4411.

HONDA CR-V 05, gris foncé, équipé, bal. loc. avril 2009, nég. Julie **514 522-5050**

HONDA Odyssey EXL 2003, 73 000 km. Argent. Tout équipé. 19 500 $. 450-686-0611.

HYUNDAI Santa Fe GL 4WD, 2001, V6, comme neuf, seulement 83 507 km, 10 995 $. **Coiteux Hyundai,514-521-3201**

JEEP TJ sport '03, aut., cuir, 2 toits, 103 184 km,bal. gar.3 ans ou 160 000 km, 15 995$. **Coiteux Hyundai,514-521-3201**

MAZDA MPV 05, tout équipée, 43 000 km, bal. loc. 385$/23 mois, 8 pneus, 450-623-5483

MERCEDES ML 320 4x4 '99 133 000 km. 16 000 $. **514-630-9613; 514-945-0930.**

MERCEDES ML 430S H5 99, 96 000 km, bleu métal, 7 pl., toit ouvrant, sièges cuir, aut., a/c, 19 700 $ 514-389-1079.

NISSAN 1999 Quest SE, certifié 111 000 km, 1 proprio, 9995 $ comme neuve. **514-990-1451 blainvillenissan.com**

NISSAN 2004 Titan SE King-Cab, 69 000km certifié, 22 995$ garantie Nissan **514-990-1451 blainvillenissan.com**

NISSAN 2005 Frontier SE King-Cab, 142 000 km, 13 995 $ super occasion, **514-990-1451 blainvillenissan.com**

VOLKS Touareg 2004, 4X4, V6, 150 000 km, couleur gold, cuir, 22 500 $, **514-349-7408.**

504 CAMIONS, JEEPS FOURGONNETTES

VOLVO XC90 T6 2004, 7 pass. 98 000 km, boiseris, tout équipé, spécial 23 900 $ **Auto Avodic 514-381-5292**

506 AUTOS, CAMIONS ANTIQUES ET DE COLLECTION

MERCEDES 560SL Convertible 86, 160 000km, noir, A1, À voir absolument! 514-349-6885

MERCEDES CLK 55 AMG 2002, conv. noir/noir, très rare, 51 000km, 2 ans gar. A à Z, 55 000 $, **450-434-7473.**

OLDS CUTLASS 1992 100 000 km. État neuf. 6 900 $ **514-945-6209.**

600 LOISIRS ET VÉHICULES RÉCRÉATIFS

658 BATEAUX SPORTS NAUTIQUES

BATEAU MOTEUR, Chris Craft Continental 43', 1996, 2 crusader 340 HP, total 380 heures, bien équipé, génératrice, appareils électroniques, 1 bande. **179 000 $, 450-621-8210**

BAYLINER 2651 26' 1990, Mercruiser 350, Alpha 1, survey 06 A-1, 17 900 $, 514-349-7040.

CRUISER Express 05, 37', 13' largeur, tout équipé, moteur 100 hres, génératrice 50hres sur lac Champlain,Rouses Point, New York 175 000/$ us 954-547-1011

SEARAY 340 Sundancer 2000 comme neuf, liquidation, meilleure offre **819-470-0125**

SUNRAY 1987, 15 pi 6, 70 hp, open deck, très bon état, 4700 $, 514-256-4315.

667 VÉHICULES RECRÉATIFS

A&P VÉHICULES RÉCRÉATIFS. Tente roulottes Fleetwood. Hâtez-vous seulement quelques 2007 neuves en inventaire au prix coûtant. Venez visiter les 2008. www.aetpvr.com **1-877-631-3728 /514-631-3728**

CAMPEUR Yellowstone 98, classe C, 21', lit arrière, 80 000 km, 2 a/c, génératrice, auvent, 25 900 $. **514-573-8404**

MOTORISÉ 2005, Leisure Travel no. 210 B, 22 pi, Mercedes diesel 2.9 L, 26/mpg, 20 000 km, équipé, A-1, 819-538-2323.

MOTORISÉ Classe A, 1998, Empress, triple E, 37 pi "pusher" diesel, très propre méc. A-1, cause divorce, 89 000 $ nég. 819-537-5614 ou 819-996-5226.

WESTFALIA 1991, exc. état, moteur refait, aut., groupe élect., a/c 18 000$ André514-815-8460

Le guide des concessionnaires du Grand-Montréal

Petites annonces

ACURA
ACURA MÉTROPOLITAIN
5625, Métropolitain E, St-Léonard
514-362-2872
acurametropolitain.com

BMW
BMW LAVAL
2450, boul. Chomedey, Laval
1-888-218-1999
www.bmwlaval.com

HYUNDAI
HYUNDAI Va de l'avant
COITEUX HYUNDAI
5235, av. Papineau, Mtl
514-521-3201
www.coiteuxhyundai.ca

INFINITI
INFINITI LAVAL
305, ST-MARTIN EST LAVAL
514-382-8550

JAGUAR
JAGUAR LAVAL
www.jaguarlaval.com
3475, boul. Le Carrefour LAVAL
450-688-1880
514-388-1880

LAND ROVER
LAND ROVER LAVAL
www.landroverlaval.com
3475, boul. Le Carrefour LAVAL
450-688-1880
514-388-1880

MAZDA
Chambly mazda
830, boul. Périgny Chambly
450-658-6623
CHAMBLYMAZDA.COM

MERCEDES-BENZ
smart Centre Smart West Island
4525 boul. St-Jean
Dollard-des-Ormeaux
514-620-5900

Centre Smart Rive-Sud
4844 boul Taschereau
Greenfield Park
450-672-2720

Mercedes-Benz Laval
3131 Autoroute
Laval ouest, Laval
www.mercedes-benzlaval.com
450 681-2500
514-856-2929

Mercedes-Benz West Island
4525 boul. St-Jean
Dollard-des-Ormeaux
514-620-5900
westisland.mercedes-benz.ca

Mercedes-Benz Rive-Sud
4844 boul. Taschereau
Greenfield Park
450-672-2720
rivesud.mercedes-benz.ca

Certifiée Étoile
Exclusivement par Mercedes-Benz

MINI
MINI Mont-Royal
4090, Jean-Talon O. (à côté de BMW Canbec)
(514) 289-MINI (6464)
www.minimontroyal.ca

(450) 682-1212 (450) 682-1212

MINI LAVAL
2450, boul. Chomedey
Laval (450) 682-1212
www.laval.mini..ca

MITSUBISHI
CITÉ MITSUBISHI
8665, boul. Décarie (angle Métropolitain)
1-888-617-4532
www.citemitsubishi.com

NISSAN
AUTO GOUVERNEUR NISSAN
305, ST-MARTIN EST LAVAL
450-668-1650
www.autogouverneur.com

CITÉ NISSAN
3500, boul. Jean-Talon (Près Côte-des-Neiges)
1-888-617-4485
www.citenissan.com

PORSCHE
CENTRE PORSCHE Lauzon
2455 boul. Chomedey Laval
450-688-1144
www.lauzonporsche.com

SUBARU
CARREFOUR SUBARU
250, boul. Labelle, Laval
(450) 625-1114

SUZUKI
SUZUKI COLLETTE Stoneville
1235, Armand-Frappier
450-649-0010
514-465-2003
Patrick Belisle
suzukicollette.com

CARREFOUR SUZUKI
250, boul. Labelle, Laval
(450) 625-1114

TOYOTA
CHASSÉ TOYOTA
819 Rachel Est, Mtl
514-527-3411

éveillé TOYOTA
Avec vous depuis 1969
TERREBONNE
1369, Montée Masson
(450) 471-4117
1-888-800-4117

VOLKSWAGEN
Automobiles E. Lauzon
1384, boul. Labelle Blainville
450-430-1460
www.lauzon.qc.ca

RIMAR VOLKSWAGEN INC.
5500 METROPOLITAIN EST ST-LÉONARD
514-253-4888
www.rimarvw.com

AUTRES
LOCATION LUTEX
• Location à long terme autos, camions légers
• Kilométrage illimité
• Bail flexible
• Véhicules d'occasions
www.lutex.ca
Montréal (514) 336-3000
Québec (418) 657-5454

Un tour du monde en voiture solaire

AGENCE FRANCE-PRESSE

BERLIN — Le Suisse Louis Palmer projette d'accomplir un tour du monde de plus de 50 000 kilomètres au volant d'une voiture alimentée exclusivement par l'énergie solaire, issue d'un projet conjoint entre la Suisse et l'Allemagne, a-t-il expliqué à Berlin.

M. Palmer, arrivé au volant de son engin « le taxi solaire » en compagnie de la secrétaire d'État allemande à l'Environnement, Astrid Klug, a indiqué pouvoir rouler 100 kilomètres par jour grâce aux panneaux solaires d'une surface totale de 6 m² qui recouvrent la voiture, conçus par la société allemande Q Cells.

Pour rouler plus longtemps, « il suffit de la brancher pour recharger les batteries », a dit à l'AFP l'aventurier suisse, en expliquant que l'électricité ainsi pompée à travers le monde serait compensée par celle produite en Suisse par une centrale solaire.

« Louis Palmer endosse une importante fonction d'ambassadeur: il montre qu'il existe des alternatives viables aux modes de déplacement qui dominent les pays industrialisés », a commenté Mme Klug.

« Les transports doivent cesser de n'être qu'une partie du problème du réchauffement climatique, et devenir une partie de la solution », a-t-elle ajouté. M. Palmer, 35 ans, a prévu de traverser 50 pays en 16 mois.

PHOTO HANNIBAL HANSCHKE, REUTERS

Le Suisse Louis Palmer, 35 ans, projette d'accomplir un tour du monde de plus de 50 000 km au volant d'une voiture alimentée exclusivement par l'énergie solaire.

NOUVELLES PREUVES : LES 2008 SONT ARRIVÉS

1RE MENSUALITÉ GRATUITE À LA LOCATION◆
OU REMISE ÉQUIVALENTE À L'ACHAT◆◆
SUR TOUTES LES COROLLA ET MATRIX 2008

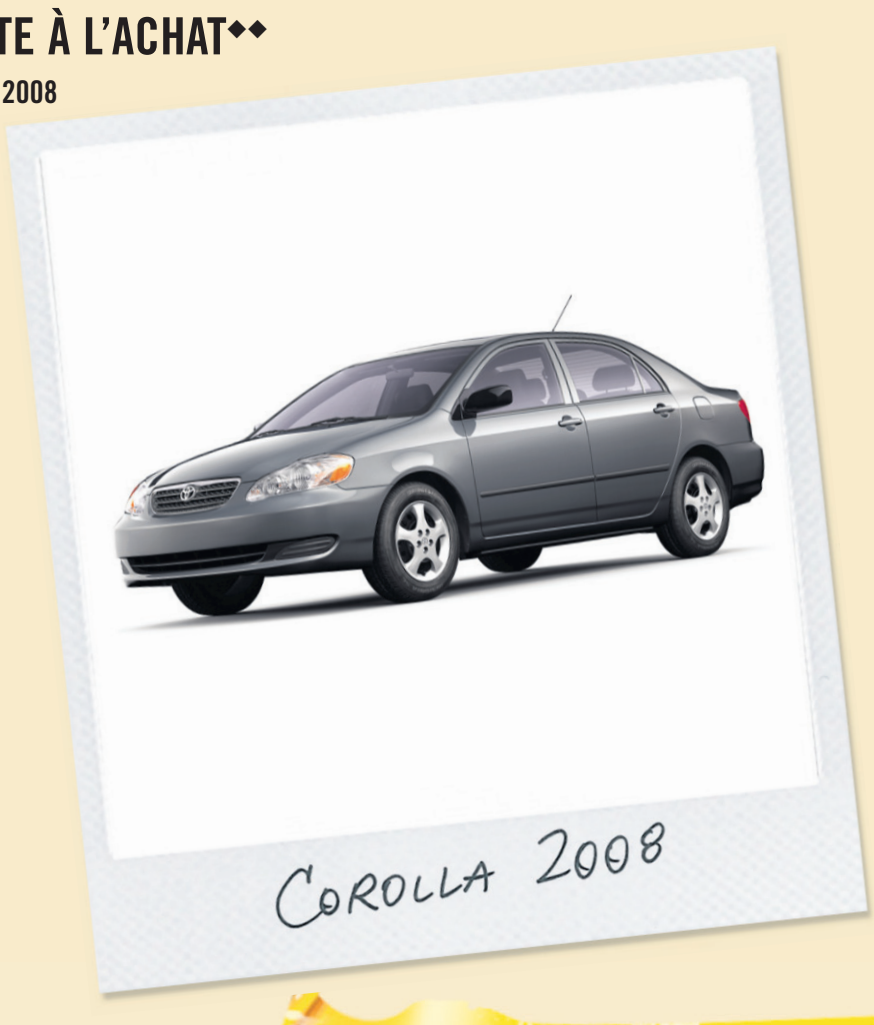

COROLLA CE 2008
à partir de
189 $
PAR MOIS/LOCATION 60 MOIS◆
TRANSPORT ET PRÉPARATION INCLUS
COMPTANT DE 2 373 $
OPTION 0 $ COMPTANT DISPONIBLE
0 $ DÉPÔT DE SÉCURITÉ
À L'ACHAT à partir de
15 785 $*
Ville : 7,1 L/100 km†
Route : 5,3 L/100 km†

✔ Lauréate de 6 Prix Pyramide de la CAA
✔ Véhicule à émissions ultra faibles
✔ Plus d'un million de Corolla vendues au Canada

L'AFFAIRE COROLLA

✔ La familiale à caractère sportif
✔ Cotée véhicule à émissions ultra faibles
✔ Très polyvalente, elle peut transporter des objets de 2,43 m (8 pi) de long

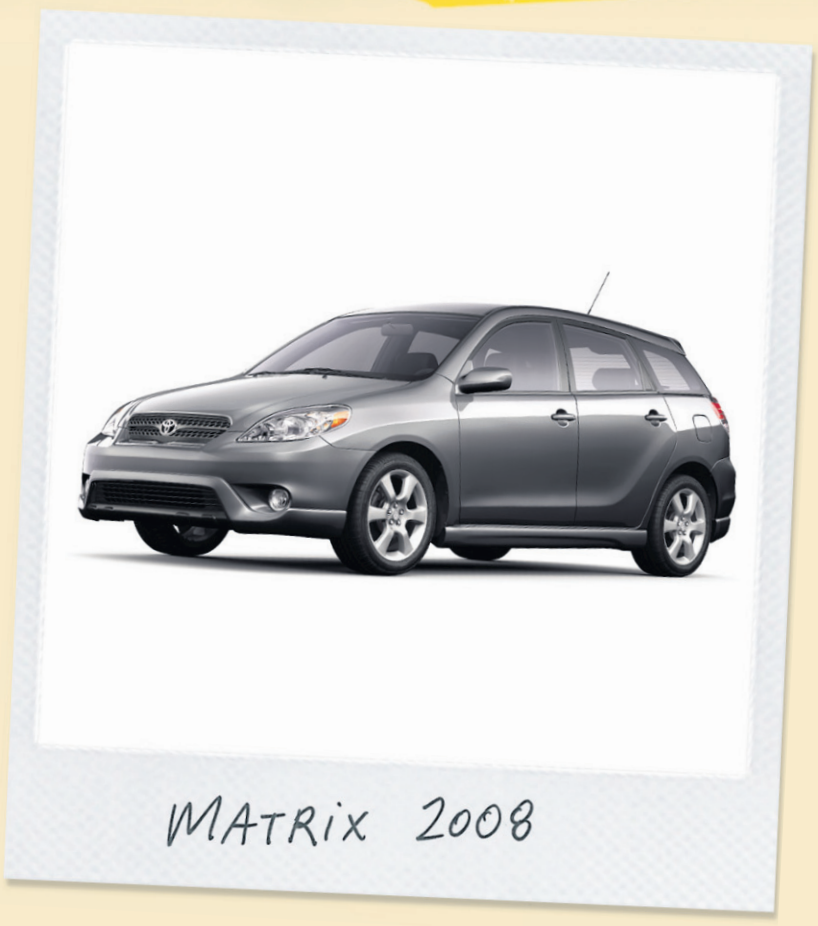

MATRIX 2008
à partir de
209 $
PAR MOIS/LOCATION 60 MOIS◆
TRANSPORT ET PRÉPARATION INCLUS
COMPTANT DE 2 580 $
OPTION 0 $ COMPTANT DISPONIBLE
0 $ DÉPÔT DE SÉCURITÉ
À L'ACHAT à partir de
17 200 $*
Ville : 7,9 L/100 km†
Route : 5,9 L/100 km†

WWW.LAFFAIRECOROLLA.CA

TOYOTA SERVICES FINANCIERS · PEA · PROGRAMME TOYOTA POUR DIPLÔMÉS 1 000$ de remise**

Votre nouvelle Toyota part toujours avec le plein d'essence, l'assistance routière et des tapis protecteurs.

Programmes de location au détail et de financement à l'achat de Toyota Canada inc. Sur approbation de crédit par Toyota Services Financiers. ◆ Offres de location au détail valables sur les modèles Corolla CE 2008 (BR32EM AA) et Matrix 2008 (KR32EM AA) neufs en stock. Première mensualité de 0 $ sur tous les modèles Corolla et Matrix 2008 neufs en stock, pour un terme de location de 60 mois. Dans l'éventualité où un client désire avoir un terme de location moindre que 60 mois, un rabais représentant le coût d'une mensualité basée sur un terme de 60 mois sera accordé (taxes incluses). Offre de 0 $ dépôt de sécurité à la location sur tous les modèles Corolla et Matrix 2008 neufs en stock. Franchise annuelle de 24 000 km. Frais de 7 ¢ du kilomètre excédentaire. Immatriculation, assurances et taxes en sus. Le montant total exigé avant le début de la période de location est de 2 338,35 $ pour la Corolla CE 2008 (BR32EM AA) et de 2 540,83 $ pour la Matrix 2008 (KR32EM AA), taxes incluses. ◆◆ Remise à l'achat équivalant à une mensualité de location basée sur un terme de 60 mois, taxes incluses, applicable au financement à l'achat des modèles Corolla et Matrix 2008 neufs en stock. * PDSF pour les modèles Corolla CE 2008 (BR32EM AA) et Matrix 2008 (KR32EM AA) neufs en stock. L'immatriculation, les frais de transport, la préparation, l'assurance et les taxes sont en sus. ** Le rabais aux diplômés (jusqu'à 1 000 $ de remise) peut différer selon le modèle. † Cotes de consommation (ville/route) basées sur l'année-modèle 2008 pour une transmission manuelle pour le moteur du modèle indiqué. Le concessionnaire peut louer ou vendre à prix moindre. Photos à titre indicatif seulement. Les offres se terminent le 31 juillet 2007. Détails chez votre concessionnaire Toyota participant de la grande région de Montréal.

TOYOTA faire toujours mieux

3494959

3494941A

DES KILOMÈTRES ET DES KILOMÈTRES DE VACANCES ...

UTILITAIRE SPORT DE L'ANNÉE
ET MEILLEUR ACHAT
Le Guide de l'auto 2007

★★★★★

INDICE DE SÉCURITÉ LE PLUS ÉLEVÉ
LORS D'ESSAIS DE COLLISION[1]

CX-7 GS 2007
À TRACTION INTÉGRALE

LOUEZ À PARTIR DE

379 $

PAR MOIS, POUR 24 MOIS*
TRANSPORT ET PRÉPARATION INCLUS
COMPTANT INITIAL DE 4 995$

0$ DÉPÔT DE SÉCURITÉ

CX-9 GT illustré

Tribute GT-V6 illustré

CX-9 GS 2007
À TRACTION INTÉGRALE

LOUEZ À PARTIR DE

499 $

PAR MOIS, POUR 24 MOIS*
TRANSPORT ET PRÉPARATION INCLUS
COMPTANT INITIAL DE 5 995$

0$ DÉPÔT DE SÉCURITÉ

Le CX-9 représente le nouveau flambeau de Mazda,
le véhicule le plus imposant de sa gamme...
Louis Butcher, Journal de Montréal

Le CX-9 n'est pas un CX-7 allongé
pour accueillir une 3e rangée de sièges,
et le CX-7 n'est pas un CX-9 avec 2 rangées de sièges.
Ce sont deux véhicules complètement différents.
Motor Trend, novembre 2006

TRIBUTE GX 2008

LOUEZ À PARTIR DE

249 $

PAR MOIS, POUR 48 MOIS*
TRANSPORT ET PRÉPARATION INCLUS
COMPTANT INITIAL DE 2 995$

- OU - LOUEZ À PARTIR DE

319 $

PAR MOIS, POUR 48 MOIS*
TRANSPORT ET PRÉPARATION INCLUS
0$ COMPTANT INITIAL

0$ DÉPÔT DE SÉCURITÉ

Vous trouverez beaucoup *plus* chez vos concessionnaires Mazda du Québec.

Pour un concessionnaire près de chez vous, visitez le www.mazda.ca ou téléphonez au 1-800-263-4680.

3495673A

PRÊT À ROULER INSPECTION EN 52 POINTS À LA LIVRAISON • PROGRAMME D'ASSISTANCE ROUTIÈRE • GARANTIE LEADERSHIP MAZDA : PROTECTION COMPLÈTE DE 3 ANS OU 80 000 KM ET DE 5 ANS OU 100 000 KM SUR LE GROUPE MOTOPROPULSEUR

*Offres portant uniquement sur la location au détail des Mazda CX-7 GS à traction intégrale (PXSJ87AA00), des Mazda CX-9 GS à traction intégrale (QXSA87AA00) 2007 neufs de base et des Mazda Tribute GX (WSXD58AA00) 2008 neufs de base. Comptant initial ou échange équivalent et premier versement mensuel exigés. Aucun comptant initial pour le Mazda Tribute GX pour l'offre à 319 $ par mois. Aucun dépôt de sécurité requis. Sur approbation du crédit. Limite de 20 000 km par année. Frais de 12¢ le km additionnel à la fin du terme. Location avec limite de 25 000 km par année disponible. Immatriculation, assurances, taxes et frais d'inscription au RDPRM en sus. Les modèles illustrés le sont à titre indicatif seulement en ce qu'ils peuvent comporter des équipements optionnels non-inclus dans les prix mentionnés. Les stocks peuvent varier selon les concessionnaires. Un échange peut être nécessaire entre concessionnaires. Les concessionnaires peuvent louer à prix inférieur. Voir un concessionnaire participant pour les détails. Aucune combinaison d'offres possible. Offres d'une durée limitée à compter du 14 juillet 2007. [1]Accordé au Mazda CX-7 par la National Highway Traffic Safety Administration (NHTSA) du gouvernement des États-Unis (www.safercar.gov), suite à des tests mesurant les effets de collisions frontales sur les occupants avant et de collision latérales sur les occupants avant et arrière.

PROGRAMME MAZDA POUR LES DIPLÔMÉS

L'AUTO

LES ARTISTES DE L'AUTOMOBILE

ALAIN RAYMOND
COLLABORATION SPÉCIALE

ALAIN LÉVESQUE - L'HOMMAGE

ILLUSTRATION FOURNIE PAR ALAIN LÉVESQUE

Vous le connaissez sans doute pour avoir déjà admiré ses œuvres dans le cahier L'Auto. Aussi, si vous êtes avide lecteur de magazines automobiles, vous avez remarqué son style résolument personnel dans certaines des plus prestigieuses publications. Bien connu sur la scène internationale et membre de l'Automobile Fine Arts Society, Alain Lévesque vient de présenter son *Hommage à la course automobile*, une collection de six tableaux qui nous transportent de Monaco à Indianapolis, en passant par le Circuit Mont-Tremblant et le Grand Prix de Cuba.

« L'exposition que nous avons organisée à la Galerie Arte Montréal, rue Crescent, dans le cadre du Grand Prix du Canada a connu un franc succès », précise l'artiste peintre de Montebello. « Ma passion pour l'automobile s'exprime encore et toujours par le biais de mes toiles et je pensais que le moment était propice pour lancer cet hommage au sport automobile en illustrant six épreuves historiques dont deux - Monaco et Indianapolis - figurent encore au calendrier sportif et une troisième qui renaît tous les ans au mythique circuit du Mont-Tremblant dans le cadre du Sommet des Légendes. »

Vous pouvez admirer les œuvres d'Alain Lévesque sur www.arteauto.com, sous l'onglet Automotive paintings and drawings et communiquer avec lui à collectionlevesque@gmail.com

PHOTO ALAIN RAYMOND, COLLABORATION SPÉCIALE

SUSAN PEPLER - LE SOLEIL

C'est dans le « musée vivant » de La Havane, à Cuba, que Susan Pepler a croqué ses premières belles américaines aux chromes rutilants. Cette collection d'art automobile s'est ajoutée à ses tableaux de plantes tropicales et à ses natures mortes que l'artiste peintre de Montréal a exposés à Knowlton. Lauréate du premier prix d'art automobile au Salon international de l'auto de Toronto 2003, Susan Pepler a été invitée à exposer ses œuvres au prestigieux Concours d'Élégance Cranbrook, à Bloomfield Hills, au Michigan, à l'occasion du 100e anniversaire de la marque Buick.

Vous la verrez entourée de ses plantes tropicales et de ses belles voitures des années 50 dans son studio de l'immeuble Belgo, au 372, Sainte-Catherine Ouest, Atelier 419 et sur www.susanpepler.com

PHOTO FOURNIE PAR LE MUSÉE DE CHARLEVOIX

CLAUDE LE SAUTEUR - LA NATURE

Claude Le Sauteur est l'un des artistes les plus marquants du Québec. Ses œuvres sont exposées du 4 juin au 23 septembre 2007 au Musée de Charlevoix, à Pointe-au-Pic, dans le cadre de l'exposition *Le monde habité de Claude Le Sauteur*.

Les amateurs d'automobiles ne manqueront sûrement pas d'admirer la Porsche 911S 1975 peinte d'après une œuvre de Le Sauteur. « J'ai commencé par refuser la demande du propriétaire de la Porsche, mais je me suis ravisé », a déclaré l'artiste. Alain Authier, de Québec, heureux propriétaire de la 911S, est sûrement ravi et les amateurs d'art automobile vous disent merci, monsieur Le Sauteur. Après tout, on habille bien les murs des cathédrales...

www.museedecharlevoix.qc.ca

MICHEL TREMBLAY - L'ADRÉNALINE

« Après avoir passé plus de 15 années à m'exprimer à travers la restauration de voitures sport ou antiques... j'avais envie de revenir aux sources mêmes de cette passion. Progressivement, l'audace m'a poussé à mettre sur pied une thématique de récupération, en posant un regard esthétique nouveau sur certaines pièces mécaniques. Inspiré par le mouvement Récup'art déjà existant, je décidai de mettre en valeur l'une de ces pièces " extirpée à son utilité première ", en lui créant une nouvelle fonction esthétique. »

Champion de motocross et de vol libre, carrossier, artiste et musicien, Michel Tremblant (Gab pour les intimes) tripe aujourd'hui à l'adrénaline de ses enfants : « Voir mes enfants rire, courir, vivre; poser un regard émerveillé sur une pièce refaçonnée; ressentir l'émotion de la musique que j'interprète et le poids des mots que je chante... ».

Un artiste pas comme les autres sur www.passionsmobiles.com

PHOTO FOURNIE PAR MICHEL TREMBLAY

PHOTO FOURNIE PAR TONY SIKORSKI

TONY SIKORSKI - LE MOUVEMENT

On dirait qu'elles sont vivantes, ces sculptures aux lignes fuyantes signées Tony Sikorski. Graphiste chevronné, l'artiste américain est fasciné par l'automobile depuis sa plus tendre enfance et porte une affection particulière aux monoplaces de course des années 30.

En 1995, Sikorski crée ses premières sculptures en carton ondulé puis s'attache à façonner le bois et l'acier inoxydable. Ses œuvres qui reflètent si bien les sensations de puissance, de vitesse et de mouvement illustrent souvent les pages de magazines et sont prisées par les collectionneurs privés et corporatifs. En 2004, après de nombreuses distinctions, Tony Sikorski est admis à l'Automobile Fine Arts Society et peut ainsi présenter son art dans les expositions et les concours les plus prestigieux.

Pour admirer certaines de ses œuvres, visitez www.tonysikorskiautoart.com

PHOTO FOURNIE PAR RICHARD PIETRUSKA

RICHARD PIETRUSKA - LA COURBE

Il est professeur de design automobile au réputé Art Center College of Design, de Pasadena, en Californie. On compte parmi ses anciens élèves plusieurs designers devenus aujourd'hui célèbres, dont l'Américain Chris Bangle, de chez BMW, pour n'en nommer qu'un seul.

« Le monde corporatif ne m'intéresse pas », répond Richard Pietruska quand on lui demande pourquoi il ne met pas son talent au service d'un constructeur automobile. « Je préfère enseigner et laisser libre cours à ma créativité par le biais de mes sculptures, de mes toiles et de mes bijoux. Je travaille avec la fibre de verre, l'acier inoxydable et le bronze et j'aime bien les proportions classiques des créations des années 30 et 40 », ajoute l'homme au tempérament plutôt réservé.

Visitez www.rpmart.com pour faire plus ample connaissance avec ce virtuose de la courbe gracieuse.

IL EST TEMPS D'ACHETER VOTRE PREMIÈRE VOITURE NEUVE.

DODGE CHRYSLER Jeep

Dodge Caliber R/T 2007 montrée

Achetez à **15 995 $◊**

DODGE CALIBER 2007

• Moteur 4 cylindres de 1,8 L à DACT et 158 ch
• Radio AM-FM avec lecteur CD, compatibilité MP3 et prise d'entrée audio auxiliaire
• Transmission manuelle 5 vitesses • Roues de 15 pouces
• Banquette arrière 60-40 inclinable et rabattable à plat
• Accoudoir coulissant avec compartiment pour téléphone cellulaire, ordinateur de poche et MP3 • Porte-gobelets électroluminescents
• Volant inclinable • Rideaux gonflables latéraux

★★★★★ Cote de sécurité 5 étoiles de la NHTSA aux essais de collisions frontales et latérales‡

Jeep Compass Limited 2007 montré

Achetez à **17 995 $◊**

JEEP COMPASS 2007

• Moteur de 2,4 L DACT et 172 ch • Transmission manuelle 5 vitesses
• Radio AM-FM avec lecteur CD, compatibilité MP3 et prise d'entrée audio auxiliaire
• Système électronique d'antidérapage ESP[MD] avec dispositif électronique antiroulis et de contrôle de la traction • Freins antiblocage à disque aux 4 roues
• Rideaux gonflables latéraux • Roues de 17 pouces
• Volant inclinable
• Version 4 X 4 disponible à partir de 19 995 $

★★★★★ Cote de sécurité 5 étoiles de la NHTSA aux essais de collisions latérales‡

Jeep Patriot Limited 2007 montré

Achetez à **16 995 $◊**

JEEP PATRIOT 2007

• Moteur de 2,4 L DACT et 172 ch • Transmission manuelle 5 vitesses
• Système électronique d'antidérapage ESP avec dispositif électronique antiroulis et de contrôle de la traction • Freins antiblocage à disque aux 4 roues
• Radio AM-FM avec lecteur CD, compatibilité MP3 et prise d'entrée audio auxiliaire • Rideaux gonflables latéraux • Roue de 16 pouces
• Volant inclinable • Version 4 X 4 disponible à partir de 18 995 $

★★★★★ Cote de sécurité 5 étoiles de la NHTSA aux essais de collisions latérales‡

Jeep Wrangler Rubicon 2007 montré

Achetez à **19 995 $◊**

JEEP WRANGLER 4X4 2007

• Moteur V6 de 202 ch • Transmission manuelle 6 vitesses
• Système 4RM Command-Trac[MC] • Radio AM-FM avec lecteur CD, compatibilité MP3, prise d'entrée audio auxiliaire et 6 haut-parleurs
• Système électronique d'antidérapage ESP[MD] avec dispositif électronique antiroulis et contrôle de la traction • Roue de 16 pouces
• Volant inclinable • Pneu de secours pleine grandeur

★★★★★ Cote de sécurité 5 étoiles de la NHTSA aux essais de collisions frontales‡

VISITEZ VOTRE CONCESSIONNAIRE CHRYSLER • JEEP[MD] • DODGE AUJOURD'HUI.

FINANCEMENT OFFERT EXCLUSIVEMENT PAR
Services financiers Chrysler

◊ Les prix comprennent les allocations du fabricant consenties aux concessionnaires et sont établis pour les modèles Dodge Caliber 2007 (23A), pour les Jeep Compass 2007 (25D), pour les Jeep Patriot (25D) et pour les Jeep Wrangler 2007 (23B). PDSF pour la Dodge Caliber R/T telle que montrée est de 20 895 $, pour le Jeep Compass Limited tel que montré est de 22 555 $, pour le Jeep Patriot tel que montré est de 22 435 $ et pour le Jeep Wrangler Rubicon tel que montré est de 28 285 $. Voyez votre concessionnaire pour tous les détails sur les prix et les conditions. Sous réserve de l'approbation de Services financiers Chrysler Canada. Services financiers Chrysler Canada est un membre du groupe de Services DaimlerChrysler Canada. Frais d'inscription au RDPRM de 60 $, incluant les frais du registre, sont en sus. Transport (1 200 $ pour la Caliber, le Compass et le Patriot; 1 300 $ pour le Wrangler), taxes sur le climatiseur (lorsque applicables), immatriculation, assurance, droits sur les pneus neufs, frais d'administration des concessionnaires et taxes en sus. Offres exclusives et d'une durée limitée qui ne peuvent être combinées à aucune autre offre à l'exception du programme d'aide aux handicapés physiques, et qui s'appliquent à la livraison au détail pour usage personnel seulement des modèles 2007 et 2008 neufs en stock sélectionnés. Les offres peuvent changer sans préavis. Le concessionnaire peut devoir échanger un véhicule. Le concessionnaire pour plus de détails. ‡ Tests effectués par l'organisme américain National Highway Traffic Safety Administration (NHTSA) lors de tests de collision pour les modèles 2007 de Dodge Caliber, Jeep Compass, Jeep Patriot et Jeep Wrangler. * Le rabais à l'achat d'un véhicule écoénergétique sera remis par le gouvernement fédéral conformément au budget fédéral 2007 à tout acheteur ou locateur d'un véhicule neuf 2007 admissible acquis ou loué après le 20 mars 2007. Une preuve d'immatriculation au Canada sera requise. Le rabais est applicable sur les Jeep Compass et Patriot 2007 avec moteur 2,4 L et transmission manuelle 5 vitesses, et sur les Jeep Compass et Patriot 2007 avec un moteur 2,0 L et transmission à variation continue. MD Jeep est une marque déposée de DaimlerChrysler Corporation, utilisée sous licence par DaimlerChrysler Canada inc., une filiale à propriété entière de DaimlerChrysler Corporation.

Coop publicitaire des concessionnaires Chrysler • Jeep[MD] • Dodge du Québec

CHRYSLER
Jeep
DODGE
CINQ ÉTOILES

3494698A

3459590