S-3902-A

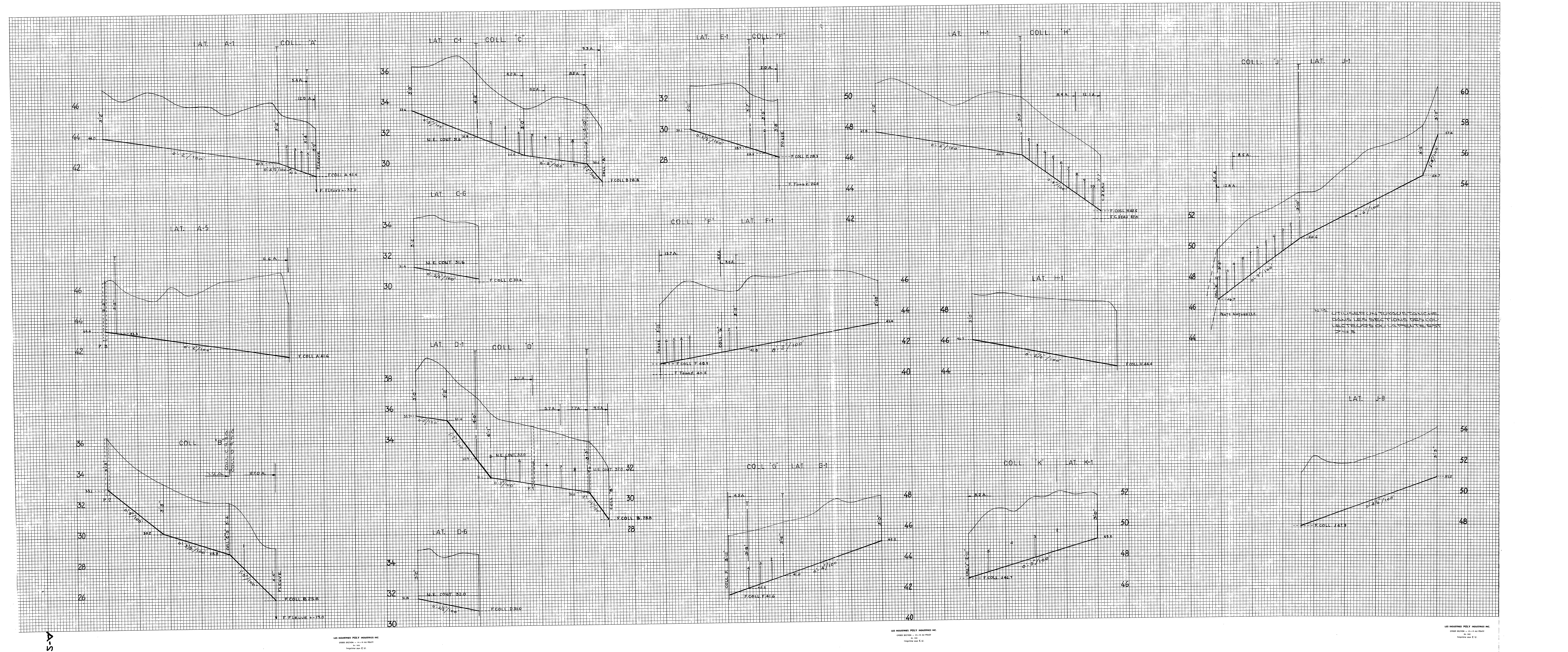

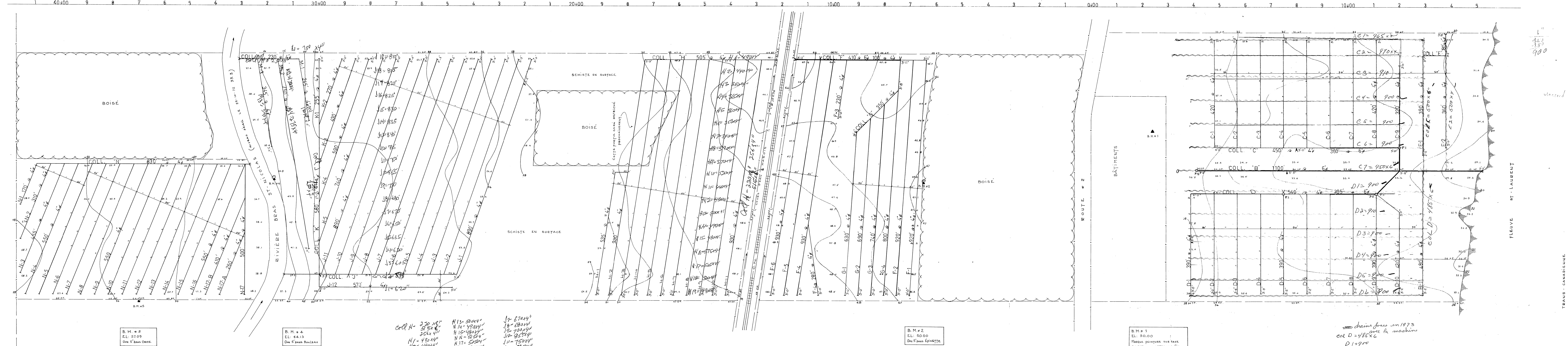
MONTMAGNY
TRANS - CANADIENNE
RIMOUSKI
BOISÉ
RIVIÈRE BRAS ST-NICOLAS
SCHISTE EN SURFACE
COLL. "N" 830' @ 4"
COLL. "M" 230' @ 4"
COLL. "J"
COLL. "K"
COLL. "H" 505' @ 4"
COLL. "F" 410' @ 6" 100' @ 4"
COLL. "G" 350' @ 4"
COLL. "C" 450' @ 4"
COLL. "B" 1100' @ 6"
COLL. "D" 540' @ 6"
COLL. "E"
ROUTE # 2
BÂTIMENTS
FLEUVE ST-LAURENT
C. N.

B. M. # 5
EL: 57.09
Clou 5" dans Orme

B. M. # 4
EL: 44.13
Clou 5" dans Bouleau

B. M. # 2
EL: 50.00
Clou 5" dans Épinette

B. M. # 1
EL: 50.00
Marque peinture sur base en béton du nettoyeur d'étable

(LE CULTIVATEUR EXECUTERA DES TRAVAUX DE TERRASSEMENT AVANT LE DRAINAGE).

Coll H = 230 x 8"
515 x 6"
256 x 4"
H1 = 490 x 4"
H2 = 440 x 4"
H3 = 350 x 4"
H4 = 365 x 4"
H5 = 360 x 4"
H6 = 350 x 4"
H7 = 390 x 4"
H8 = 390 x 4"
H9 = 370 x 4"
H10 = 520 x 4"
H11 = 490 x 4"
H12 = 450 x 4"
H13 = 500 x 4"
H14 = 490 x 4"
H15 = 480 x 4"
H16 = 515 x 4"
H17 = 525 x 4"
H18 = 500 x 4"
H19 = 490 x 4"
Col J = 738 x 6"
250 x 4"
J1 = 620 x 4"
J2 = 590 x 4"
J3 = 605 x 4"
J4 = 620 x 4"
J5 = 625 x 4"
J6 = 655 x 4"
J7 = 670 x 4"
J8 = 680 x 4"
J9 = 700 x 4"
J10 = 765 x 4"
J11 = 750 x 4"
J12 = 785 x 4"
J13 = 840 x 4"
J14 = 835 x 4"
J15 = 830 x 4"
J16 = 825 x 4"
J17 = 820 x 4"
J18 = 815 x 4"
J19 = 810 x 4"
L1 = 750 x 4"
Col M 230 x 4"
M1 = 160 x 4"
M2 = 120 x 4"
M3 = 340 x 4"
M4 = 275 x 4"
total 80 = 26114

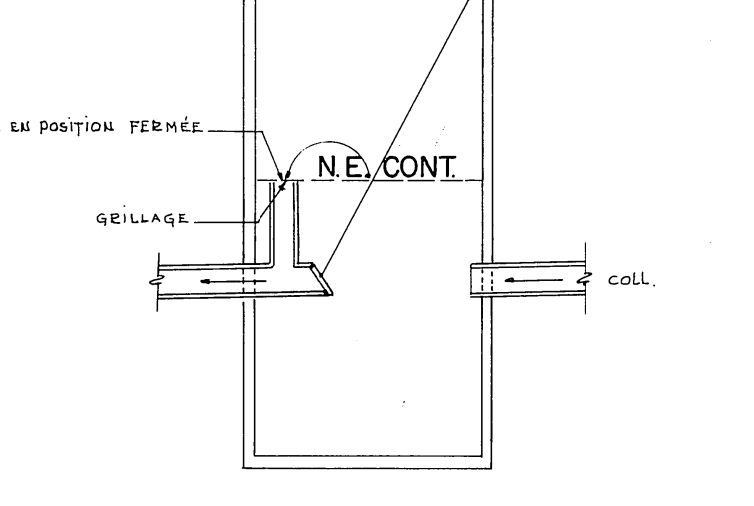
ÉVACUATION EN POSITION FERMÉE
GRILLAGE
N.E. CONT.
COLL.

PUISARD Type 1

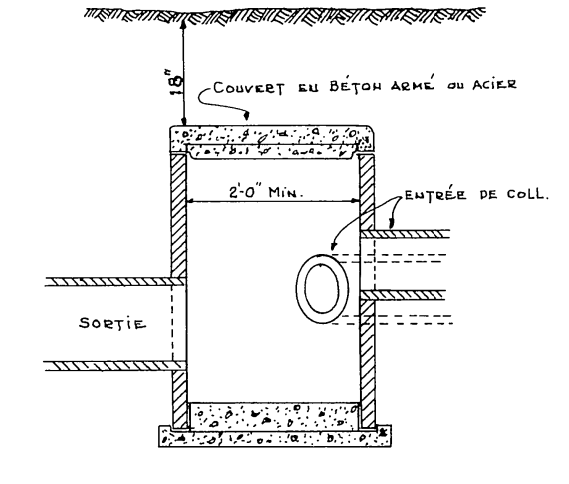
COUVERT EN BÉTON ARMÉ OU ACIER
ENTRÉE DE COLL.
SORTIE

PUISARD Type 2

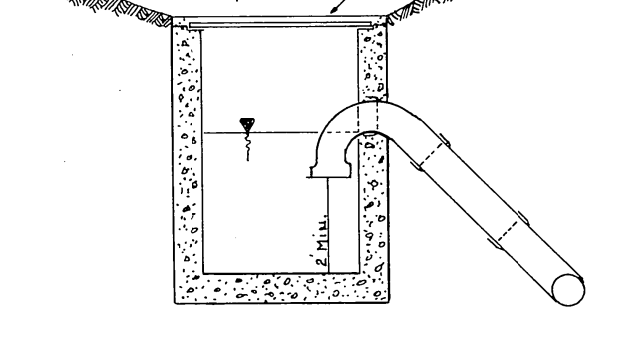

PUISARD Type 3

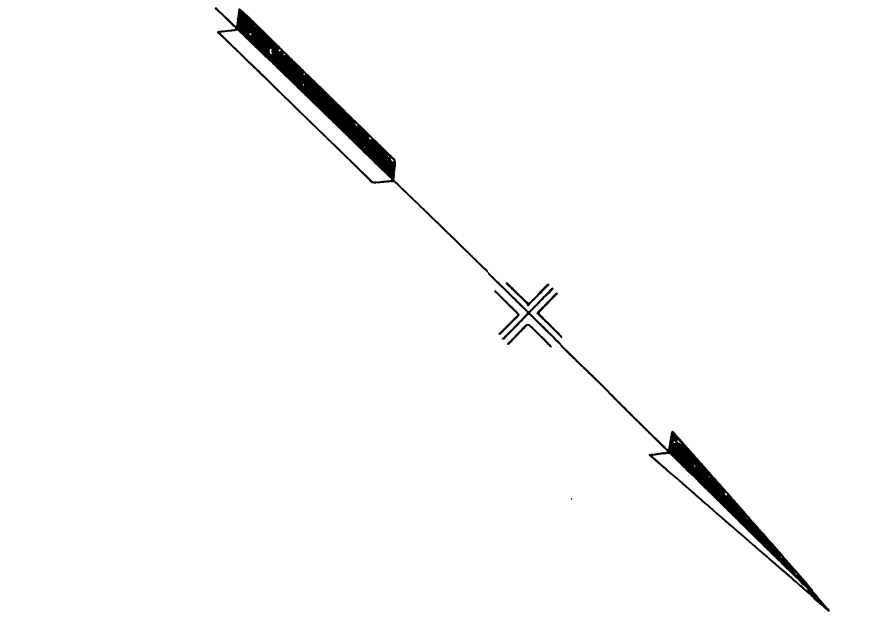

drains posés en 1973 avec la machine
col D = 485 x 6
D1 = 900
D2 = 910
D3 = 900
D4 = 900
D5 = 900
D6 = 900
Col C = 500 x 6"
C1 = 965
C2 = 970
C3 = 910
C4 = 900
C5 = 900
C6 = 900
C7 = 950 x 6"
E2 = 500 x 4
Col A = 1340 x 6"
A1 = 1090
A2 = 1085
A4 = 1065
17,970

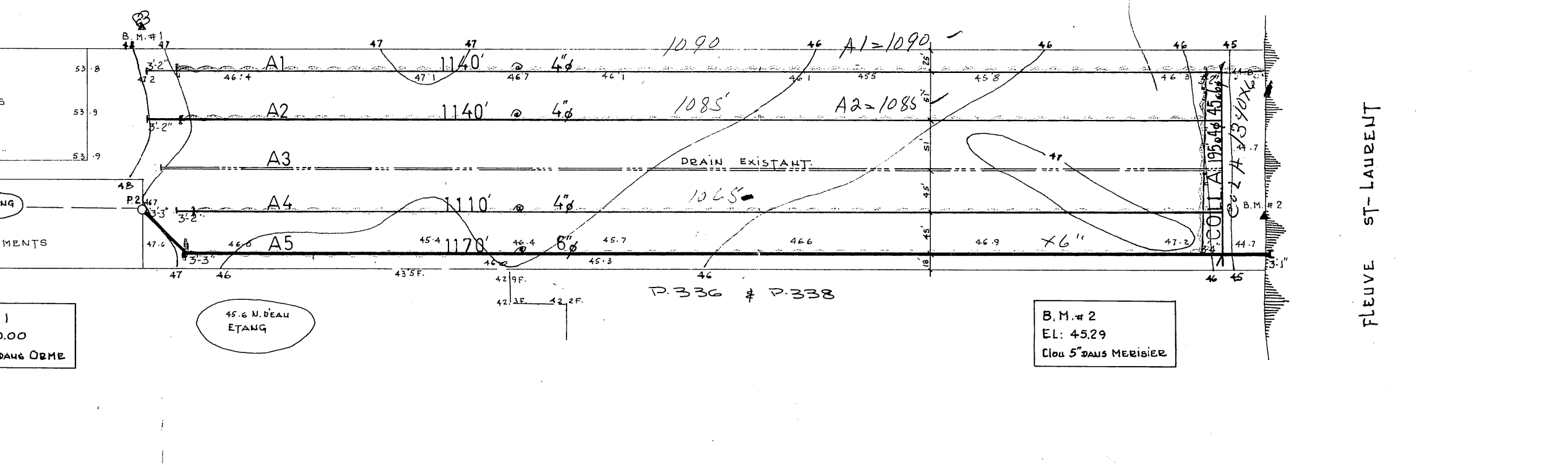
BÂTIMENTS
ÉTANG
A1 1140' @ 4"
A2 1140' @ 4"
A3 DRAIN EXISTANT
A4 1110' @ 4"
A5 1178' @ 6"
A1 = 1090
A2 = 1085
P336 & P338
FLEUVE ST-LAURENT

B. M. # 1
EL: 50.00
Clou 5" dans Orme

B. M. # 2
EL: 45.29
Clou 5" dans Merisier

6"
443
453
900

4"
5 x 810 = 4050
5 x 720 = 3600
7650

7650
900
8550

ulessed 6" → 4" = 10

DÉSIGNATION	POTERIE 8"	POTERIE 6"	POTERIE 4"	POLYÉTHYLÈNE 10"	POLYÉTHYLÈNE 8"	POLYÉTHYLÈNE 6"	POLYÉTHYLÈNE 4"
A		1215'	3585'			1215'	3585'
B		1100'	480			1100'	480'
C		360'	4130'			495'	4000'
D		305'	4480'			485'	4300'
E			930'				930'
F		410'	5240'		100'	310'	5240'
G			3210'				3210'
H			10340'			150'	10190'
J			11030'			250'	10780'
K			2870'				2870'
M			1570'				1570'
N			10085				10085
TOTAL		3390'	57950'		100'	4000'	57240'
GRAND TOTAL	61340'			61340'			

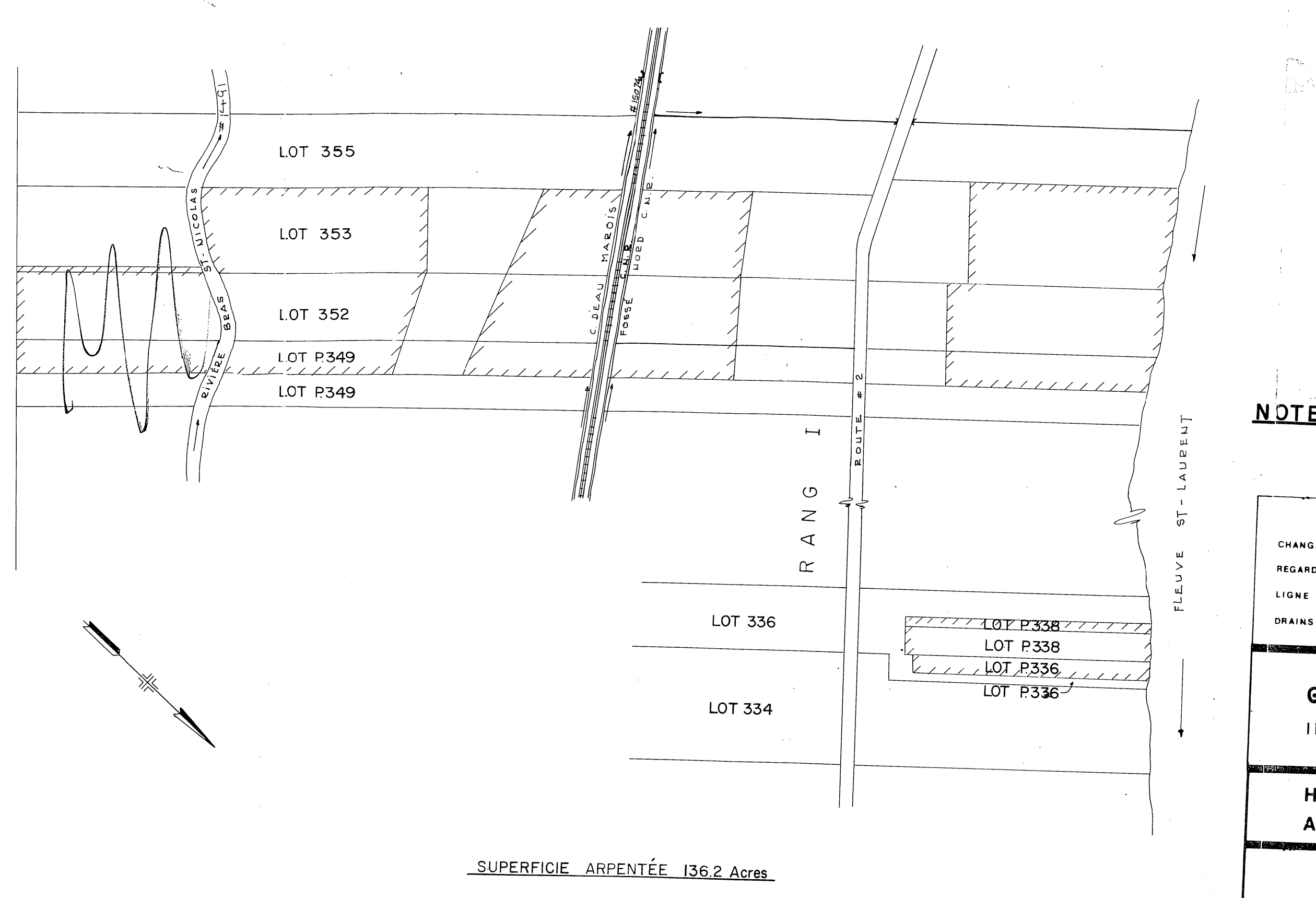
LOT 355
LOT 353
LOT 352
LOT P349
LOT P349
LOT 336
LOT 334
LOT P338
LOT P338
LOT P336
LOT P336
TRANS - CANADIENNE
RIVIÈRE BRAS ST-NICOLAS
C. D'EAU MAROIS
FOSSÉ
C. N. R.
ROUTE # 2
RANG I
FLEUVE ST-LAURENT

SUPERFICIE ARPENTÉE 136.2 Acres

PLAN DE LOCALISATION
ÉCHELLE 1" = 400'

1090
60
1150

NOTES: IL EST RECOMMANDÉ DE COUVRIR LES DRAINS D'UN MATÉRIAU FILTRANT.
CE PLAN RÉPOND À LA DEMANDE DU 1-3-1971.

CARTES 22-153-252

LÉGENDE
CHANGEMENT DE PENTE
REGARD R
PUISARD P
LIGNE DE COTEAU
DRAINS PROJETÉS
POINT DE REPÈRE DE NIVEAU BM ▲
BOUCHE DE DÉCHARGE
LIGNE DE CONTOUR 42
DRAINS EXISTANTS

GROLEAU, de GUISE & ASSOCIÉS
INGÉNIEURS-CONSEILS
MONTRÉAL

HYDRAULIQUE AGRICOLE
Ministère de l'AGRICULTURE et de la COLONISATION

DRAINAGE SOUTERRAIN
JEAN-LEON CARON

FERME
MUNICIPALITÉ CAP ST-IGNACE
COMTÉ MONTMAGNY
DISTRICT ÉLECTORAL MONTMAGNY
RELEVÉ PAR M. MOREAU
PRÉPARÉ PAR M. MOREAU
TRACÉ PAR E. VARGAS
REVISÉ PAR Bertrand Ouellet

PLAN No S-3902-A FEUILLE 1 DE 1

APPROUVÉ PAR J. Bilodeau
CHEF DU DISTRICT No 2
QUÉBEC LE 22 MARS 1973

11'-4" x 24"

246 - 5496
O.K.
RÉFÉRENCE
AOÛ 1973
HYDRAULIQUE AGRICOLE
18045 CARON JEAN-L